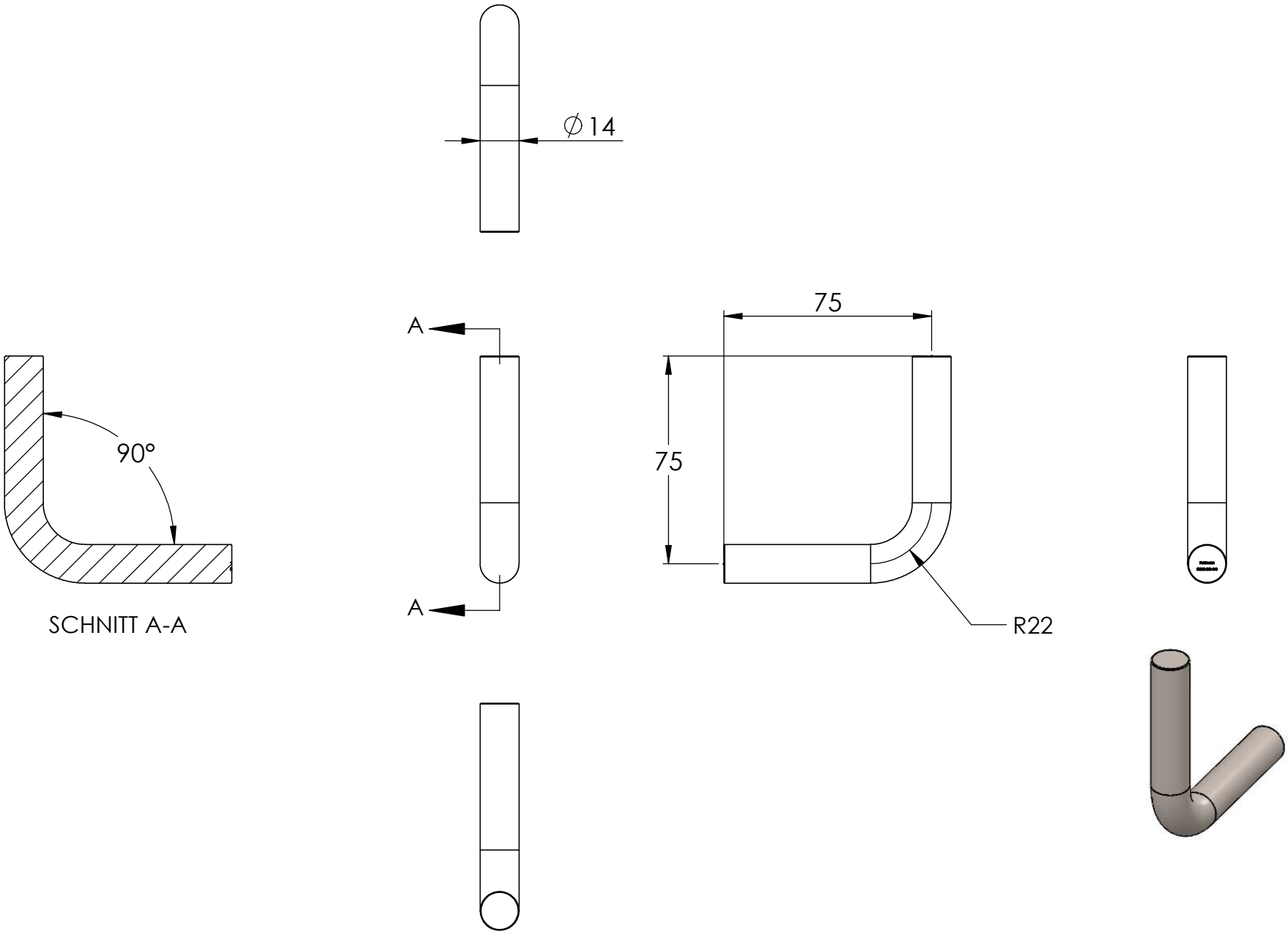
∅14
A
A
90°
SCHNITT A-A
75
75
R22