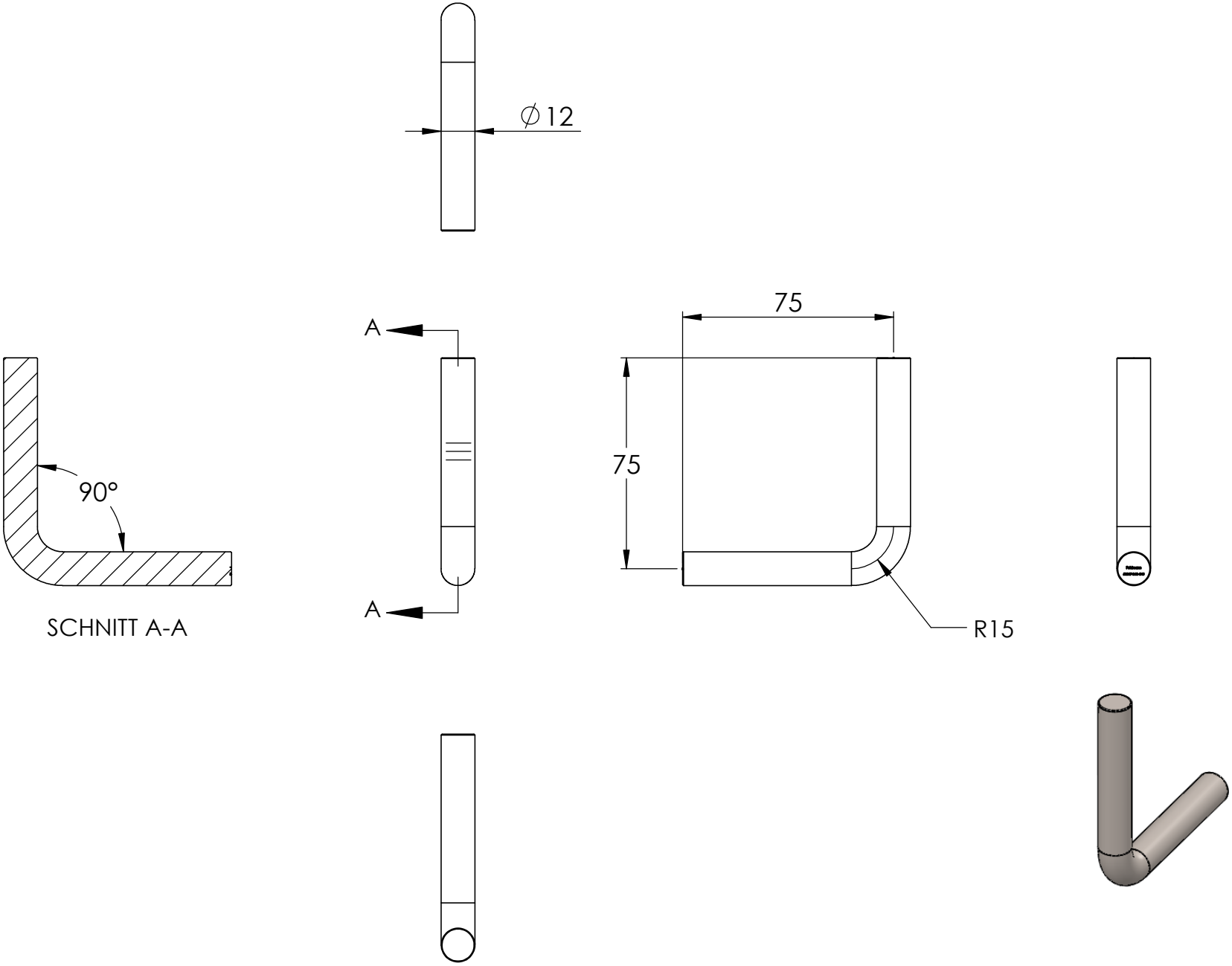
∅12
A
A
75
75
90°
R15
SCHNITT A-A