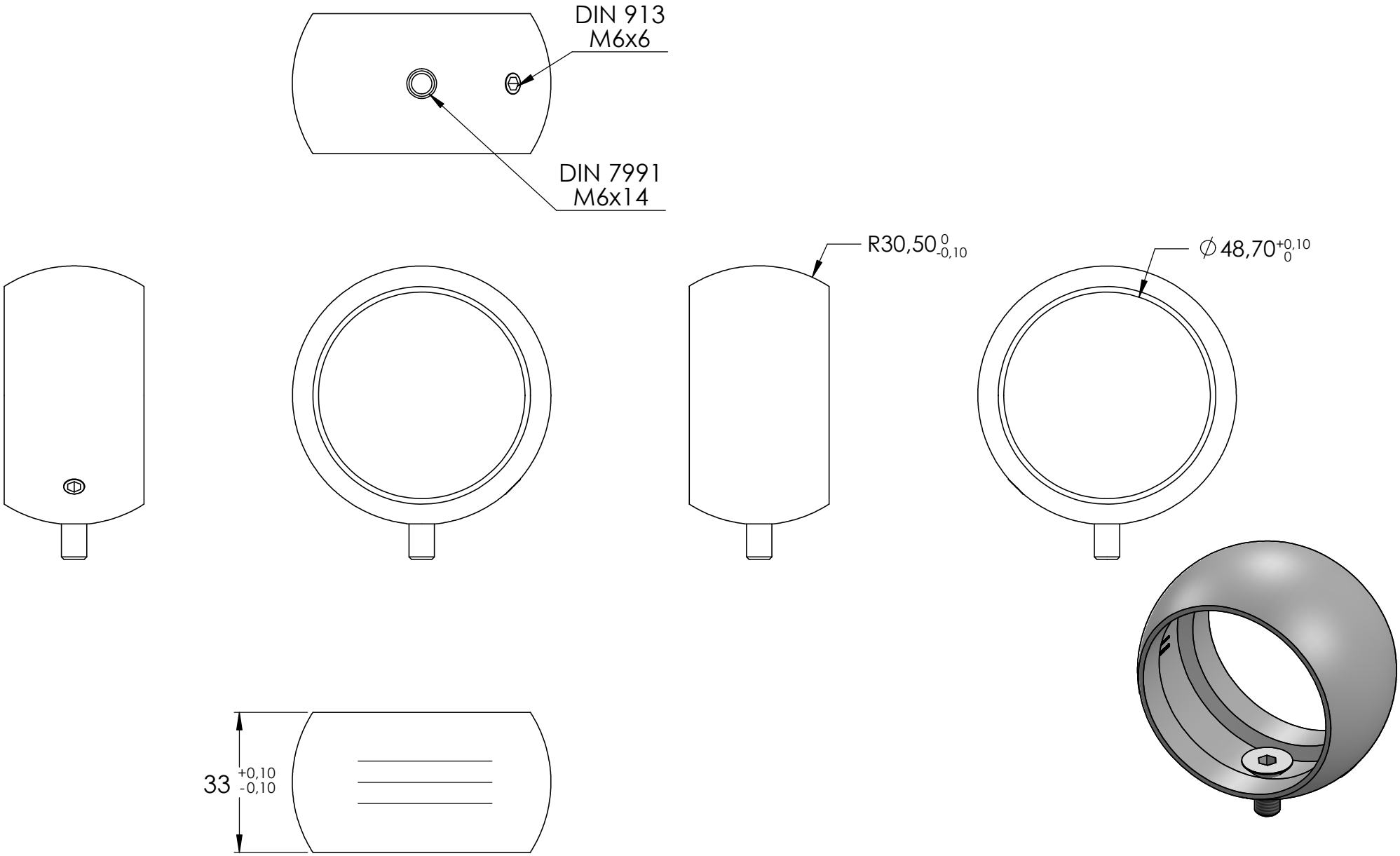
DIN 913
M6x6
DIN 7991
M6x14
R30,50 0 -0,10
∅48,70 +0,10 0
33 +0,10 -0,10

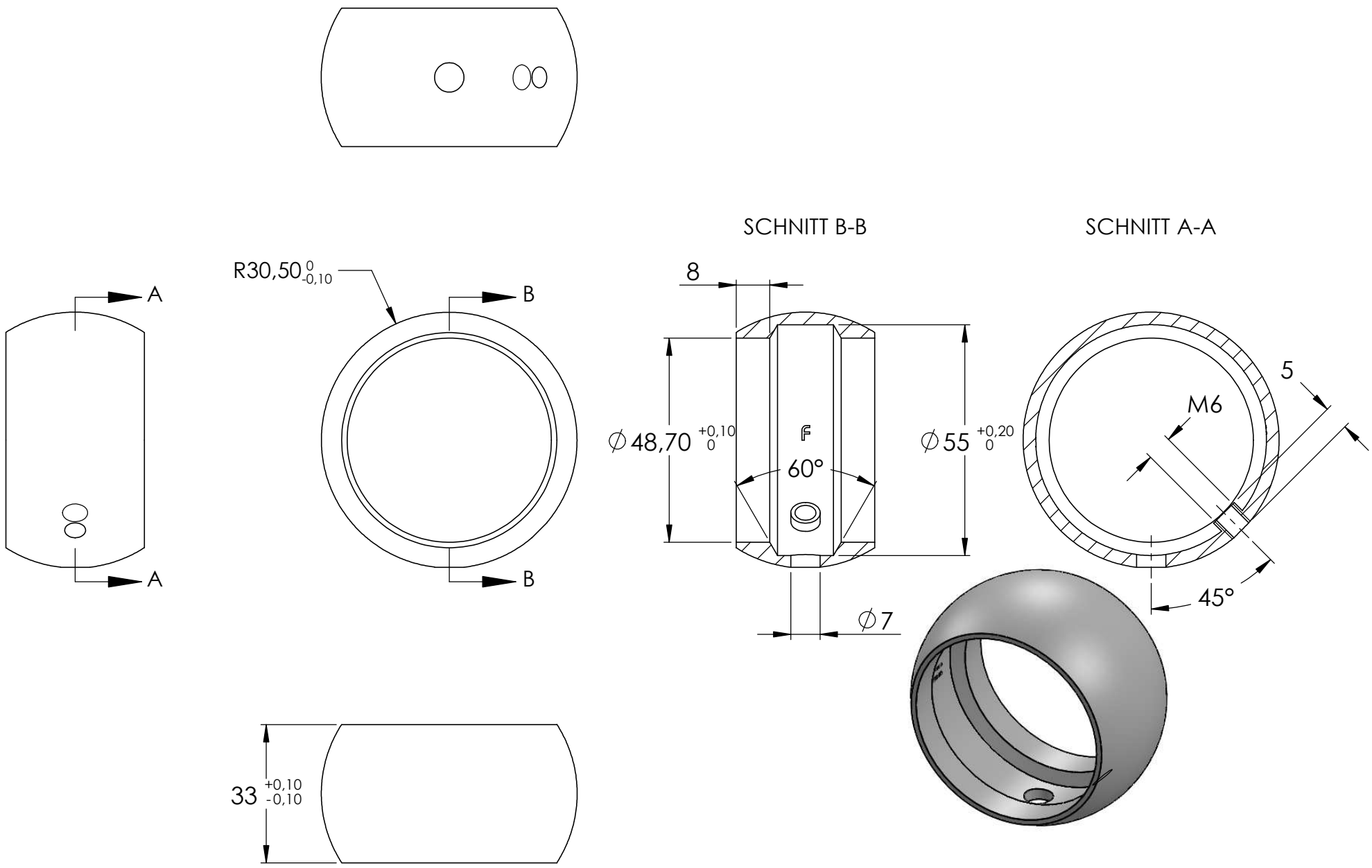
SCHNITT B-B
SCHNITT A-A
R30,50 0 -0,10
A
A
B
B
8
∅48,70 +0,10 0
60°
∅55 +0,20 0
∅7
5
M6
45°
33 +0,10 -0,10

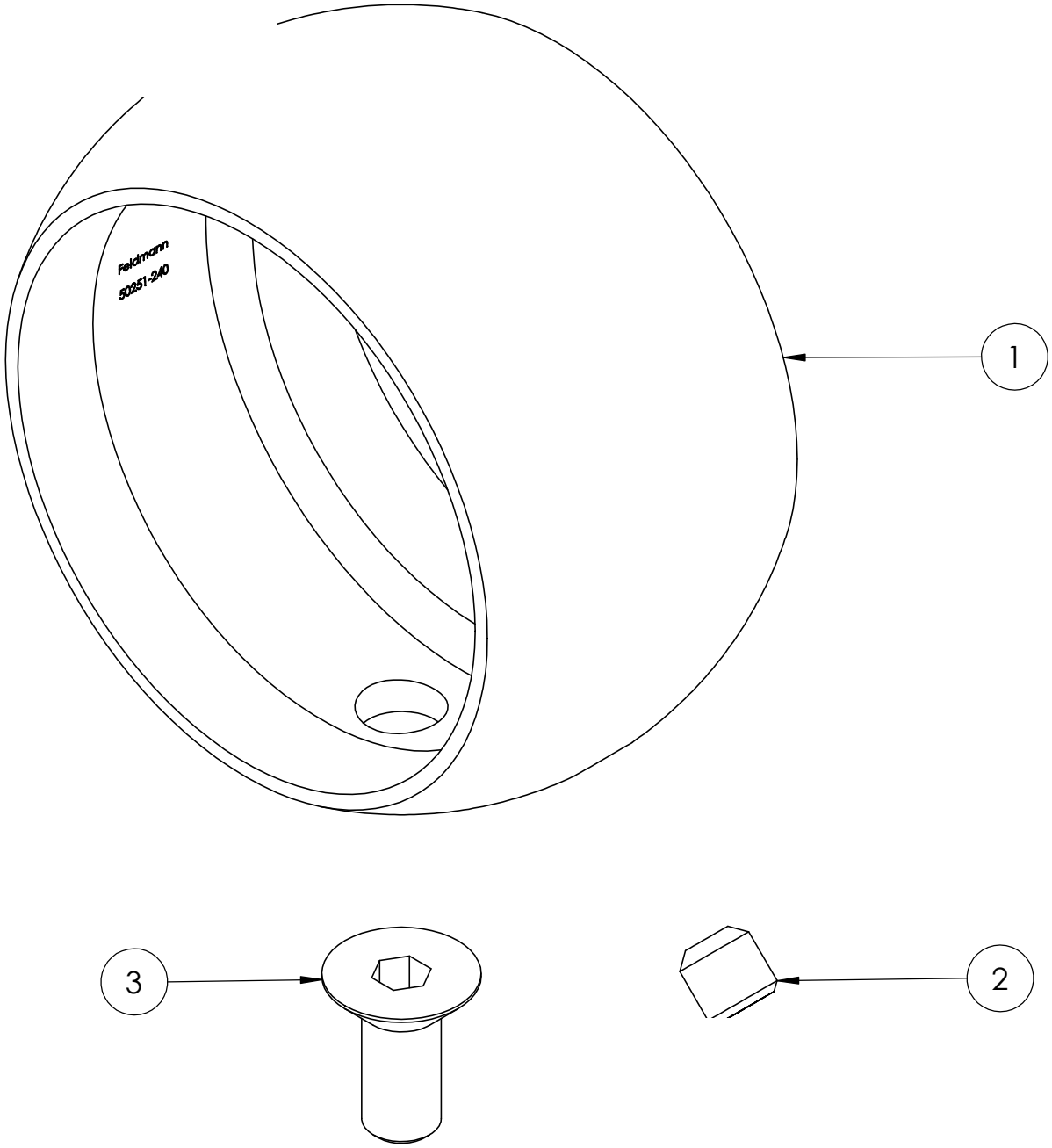
Feldmann
50251-240
1
3
2