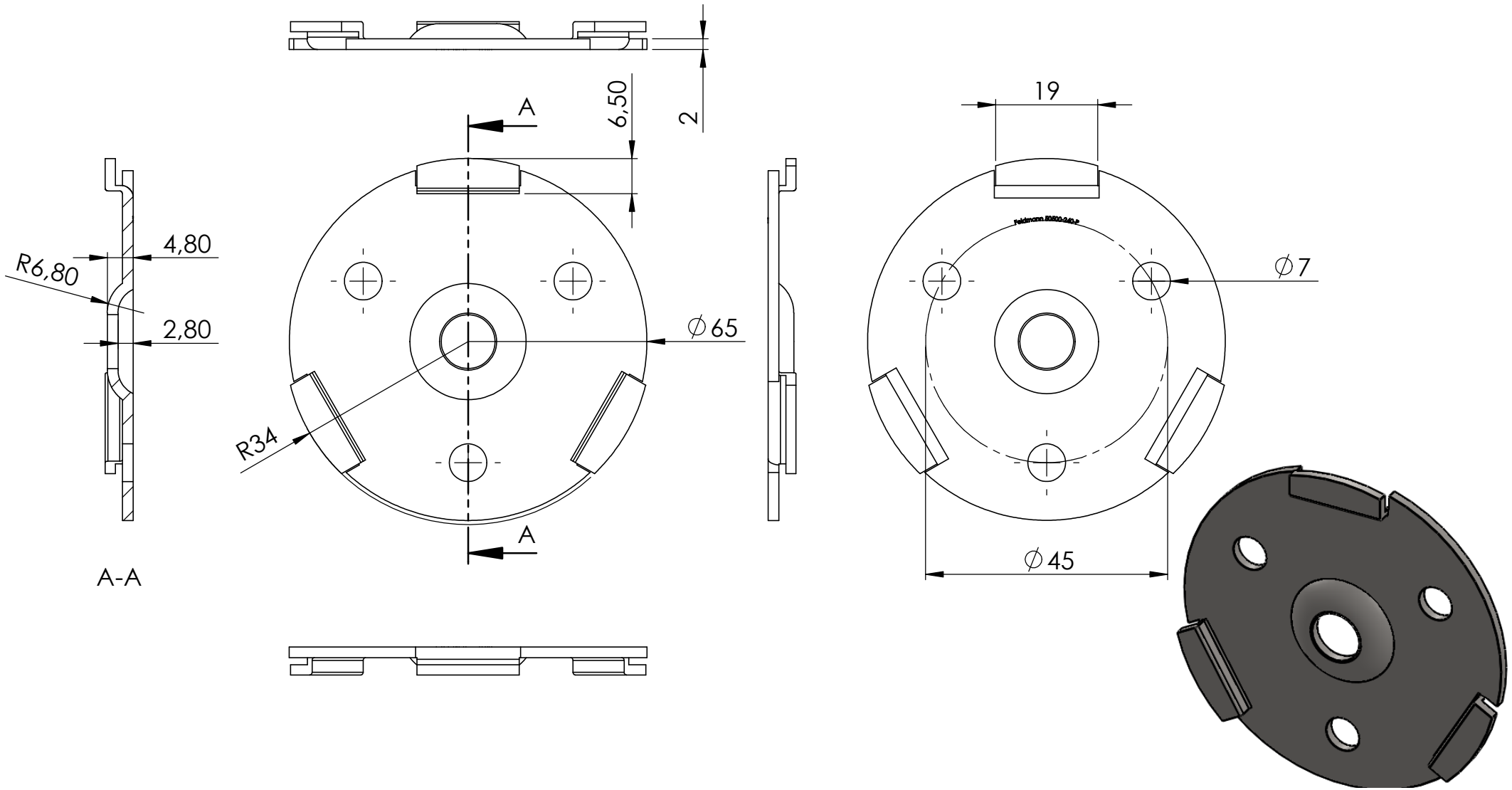
A
6,50
2
19
4,80
R6,80
2,80
⌀65
R34
A
⌀7
⌀45
A-A