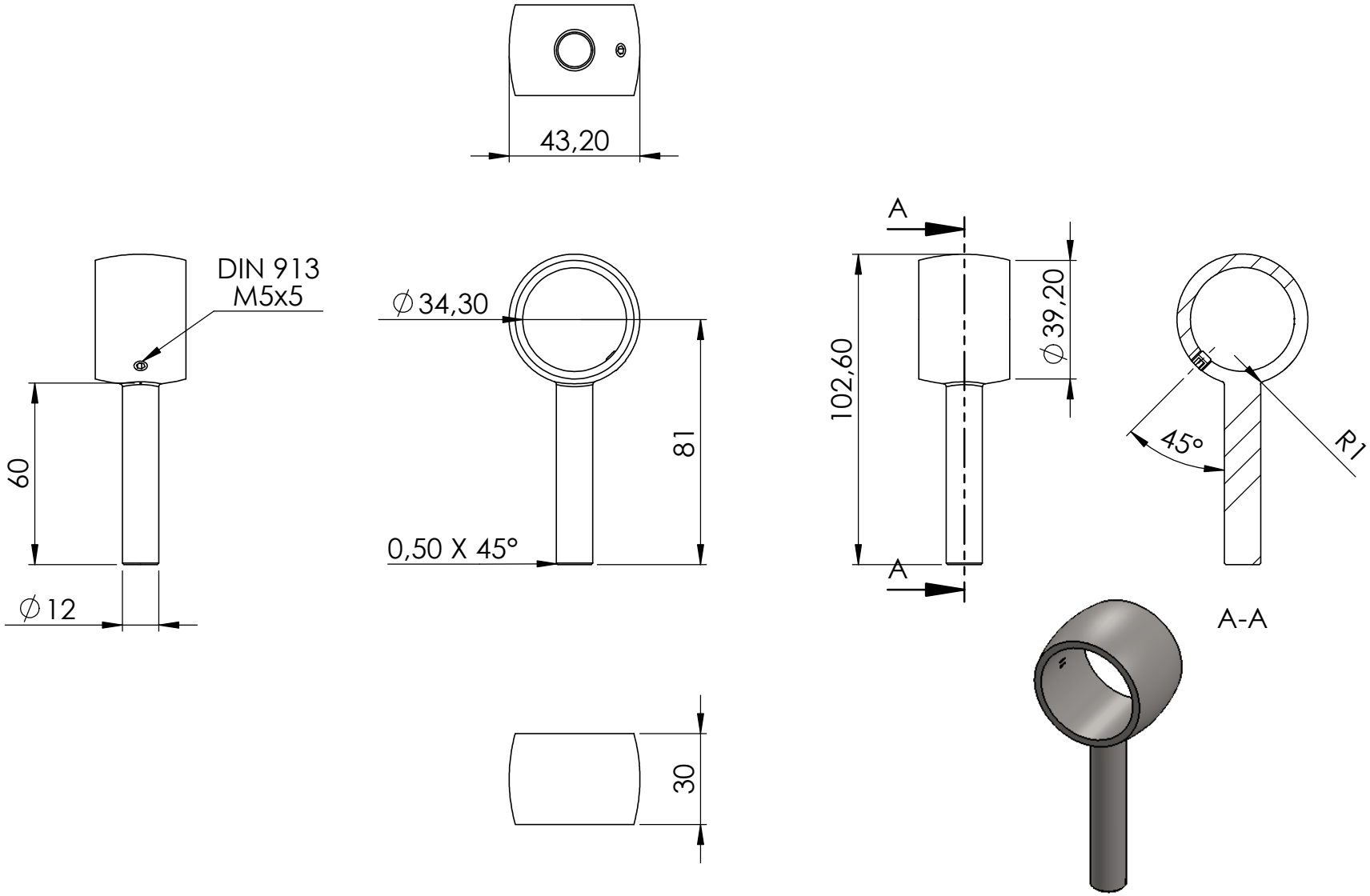
43,20
DIN 913
M5x5
60
∅12
∅34,30
81
0,50 X 45°
30
A
A
102,60
∅39,20
45°
R1
A-A