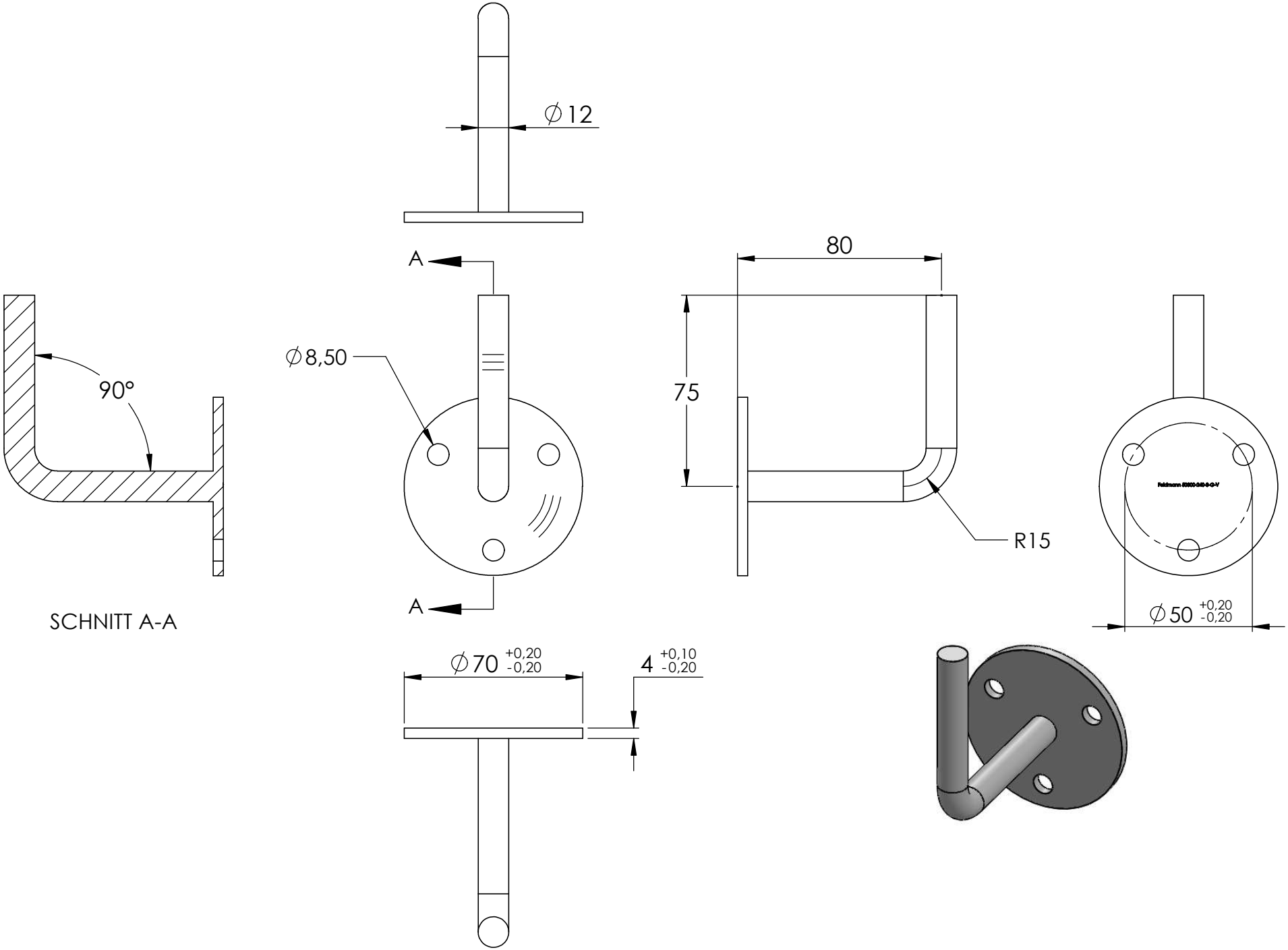
∅12
A
A
∅8,50
90°
SCHNITT A-A
80
75
R15
∅50 +0,20 -0,20
∅70 +0,20 -0,20
4 +0,10 -0,20