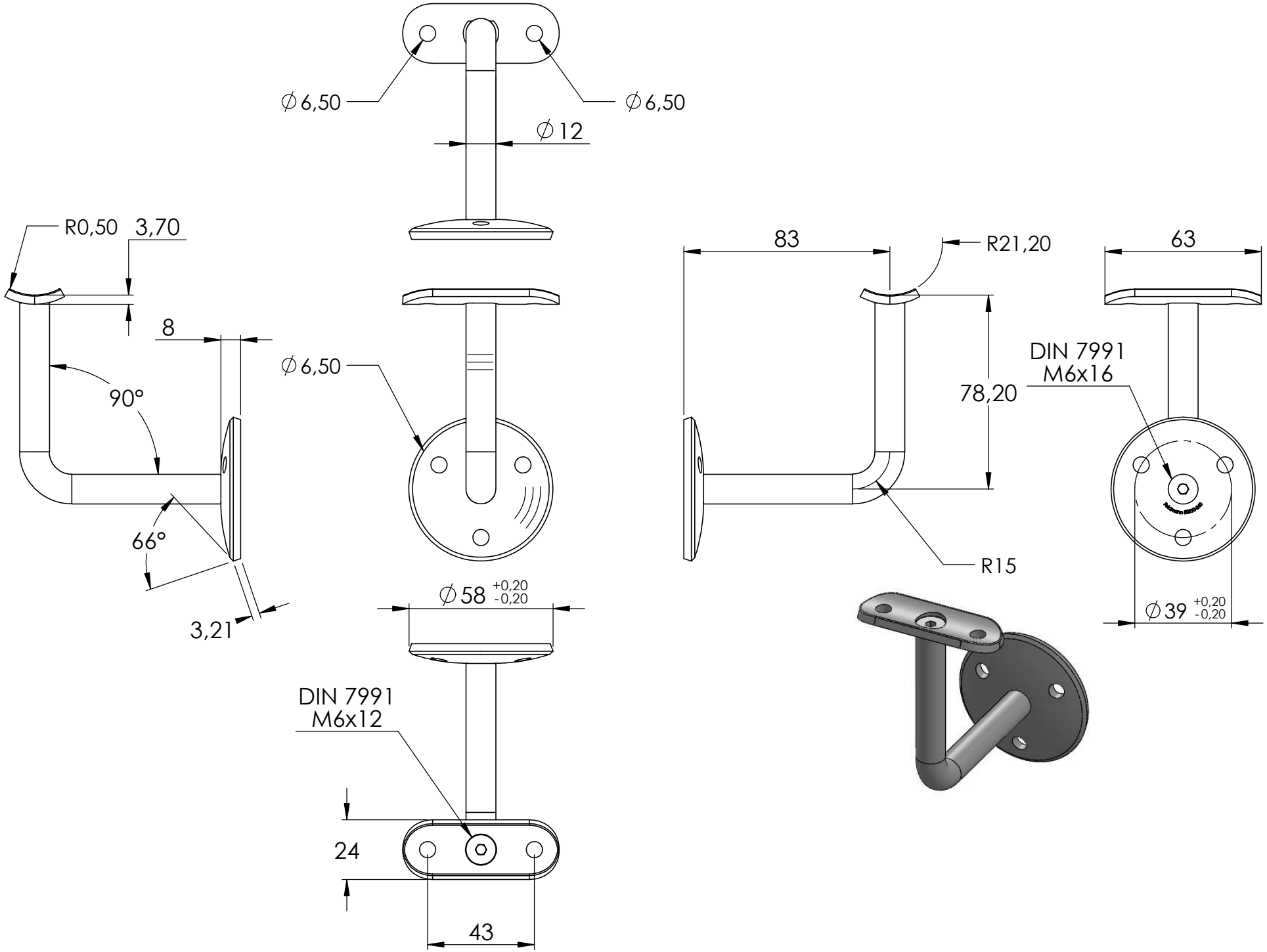
∅6,50
∅6,50
∅12
R0,50
3,70
8
90°
66°
3,21
∅6,50
83
R21,20
78,20
R15
63
DIN 7991
M6x16
∅39 +0,20 -0,20
∅58 +0,20 -0,20
DIN 7991
M6x12
24
43

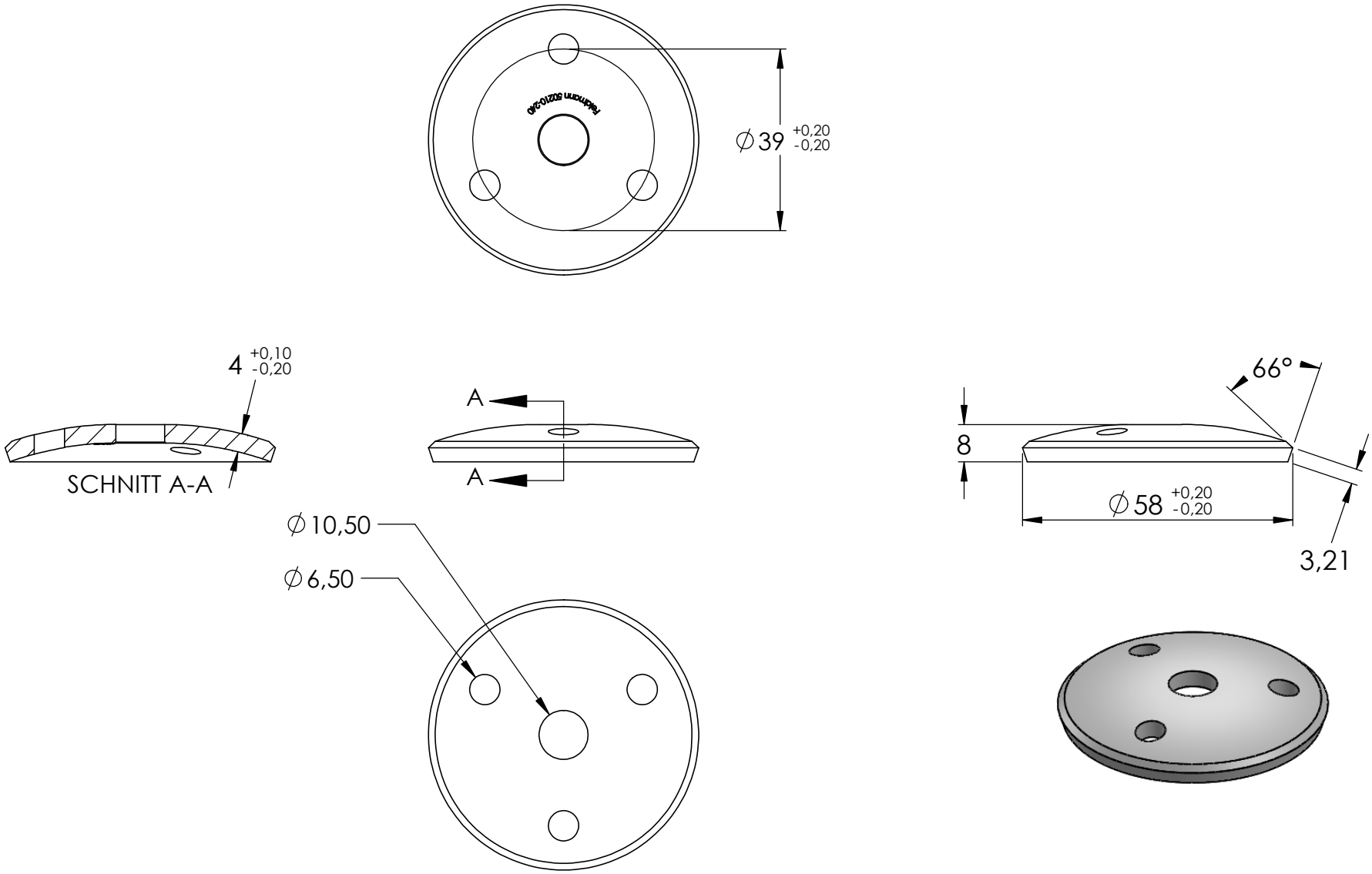
Federkorn 5021-0,40
∅39 +0,20 -0,20
4 +0,10 -0,20
SCHNITT A-A
A
A
66°
8
∅58 +0,20 -0,20
3,21
∅10,50
∅6,50

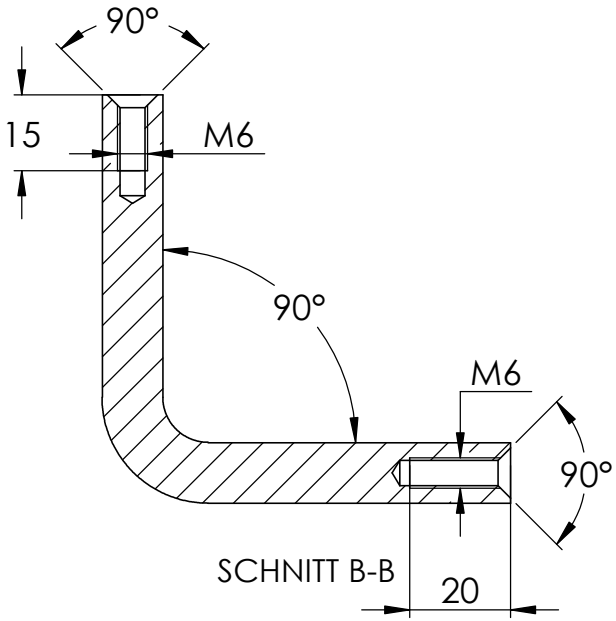
90°
15
M6
90°
M6
90°
SCHNITT B-B
20

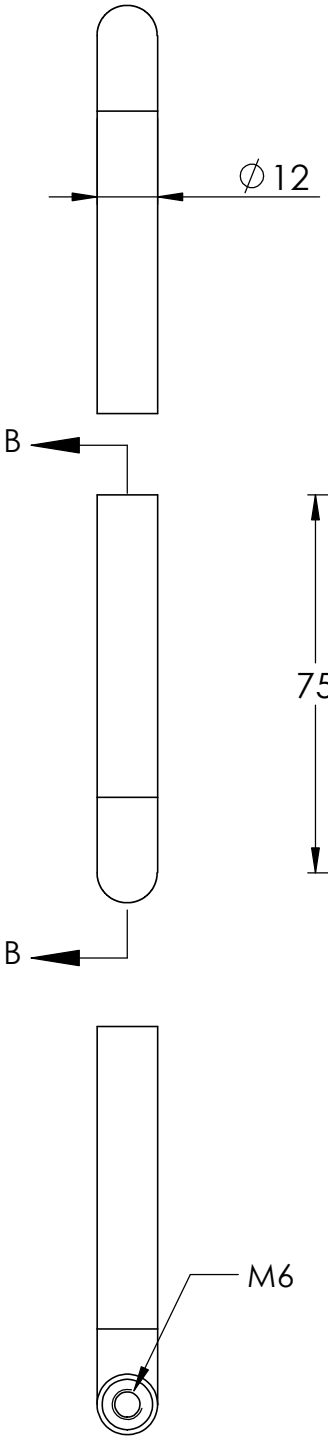
∅12
B
B
M6

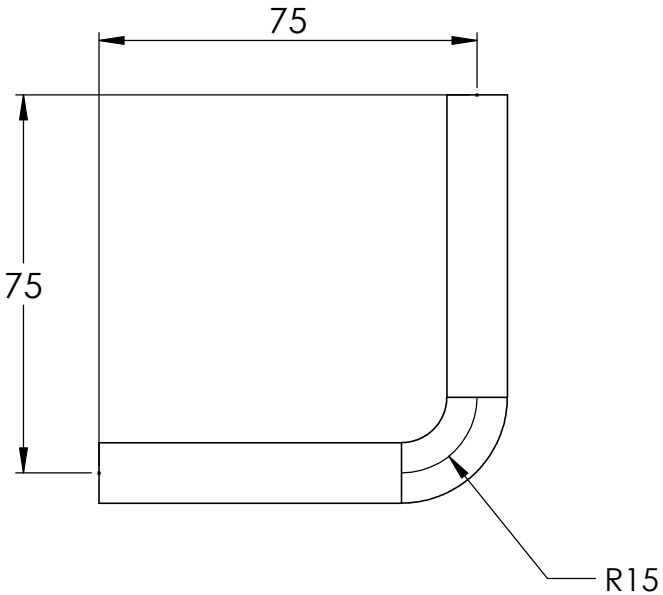
75
75
R15

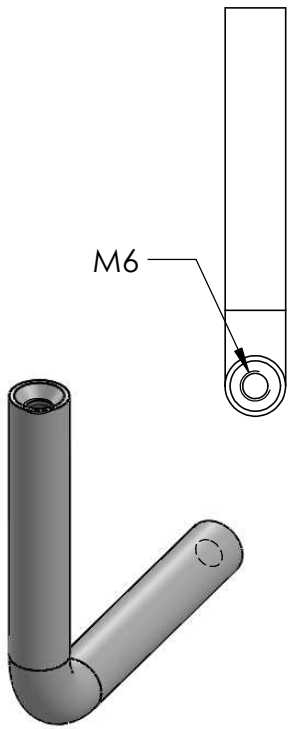
M6

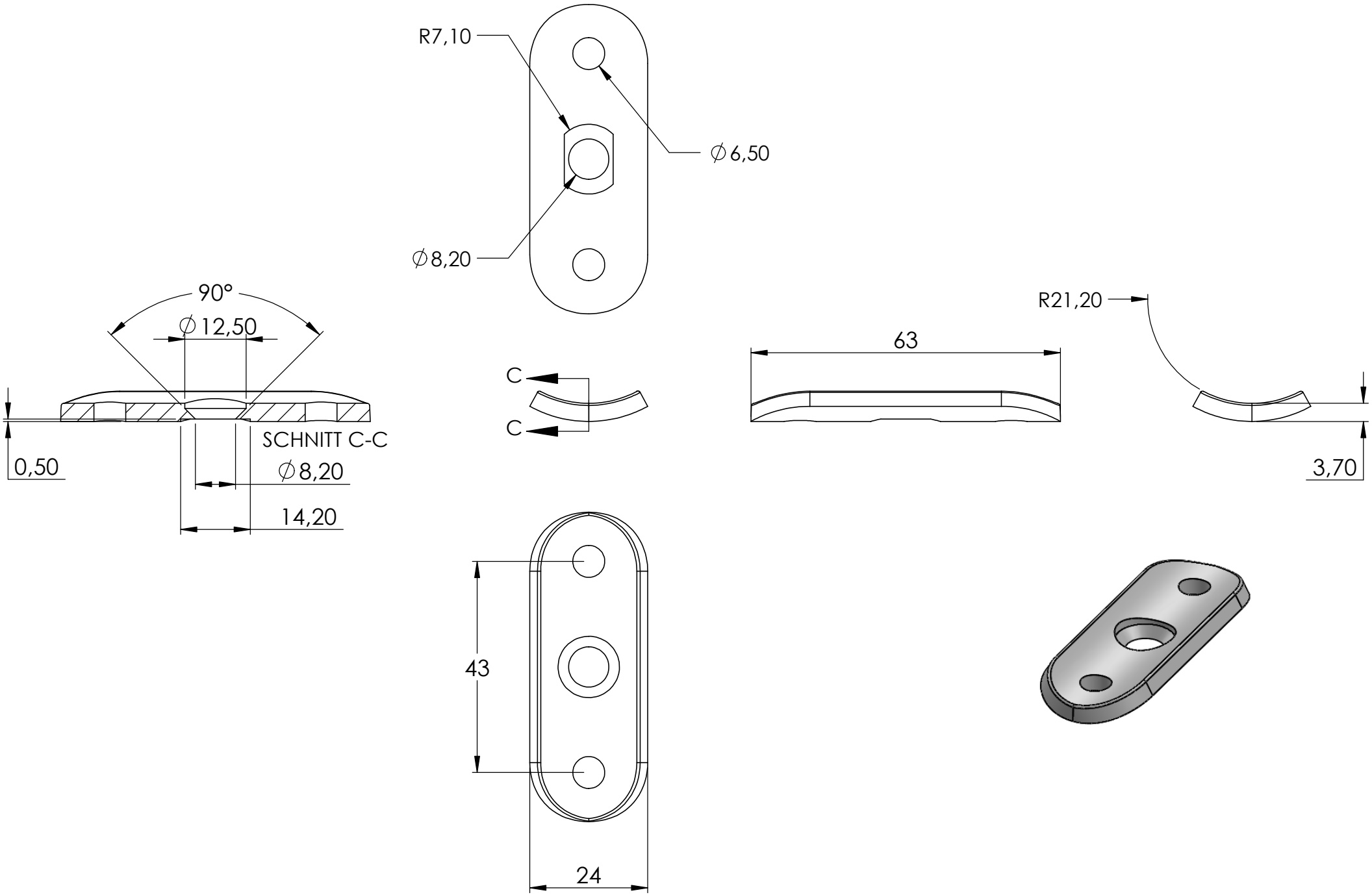
R7,10
∅6,50
∅8,20
90°
∅12,50
0,50
SCHNITT C-C
∅8,20
14,20
C
C
63
R21,20
3,70
43
24
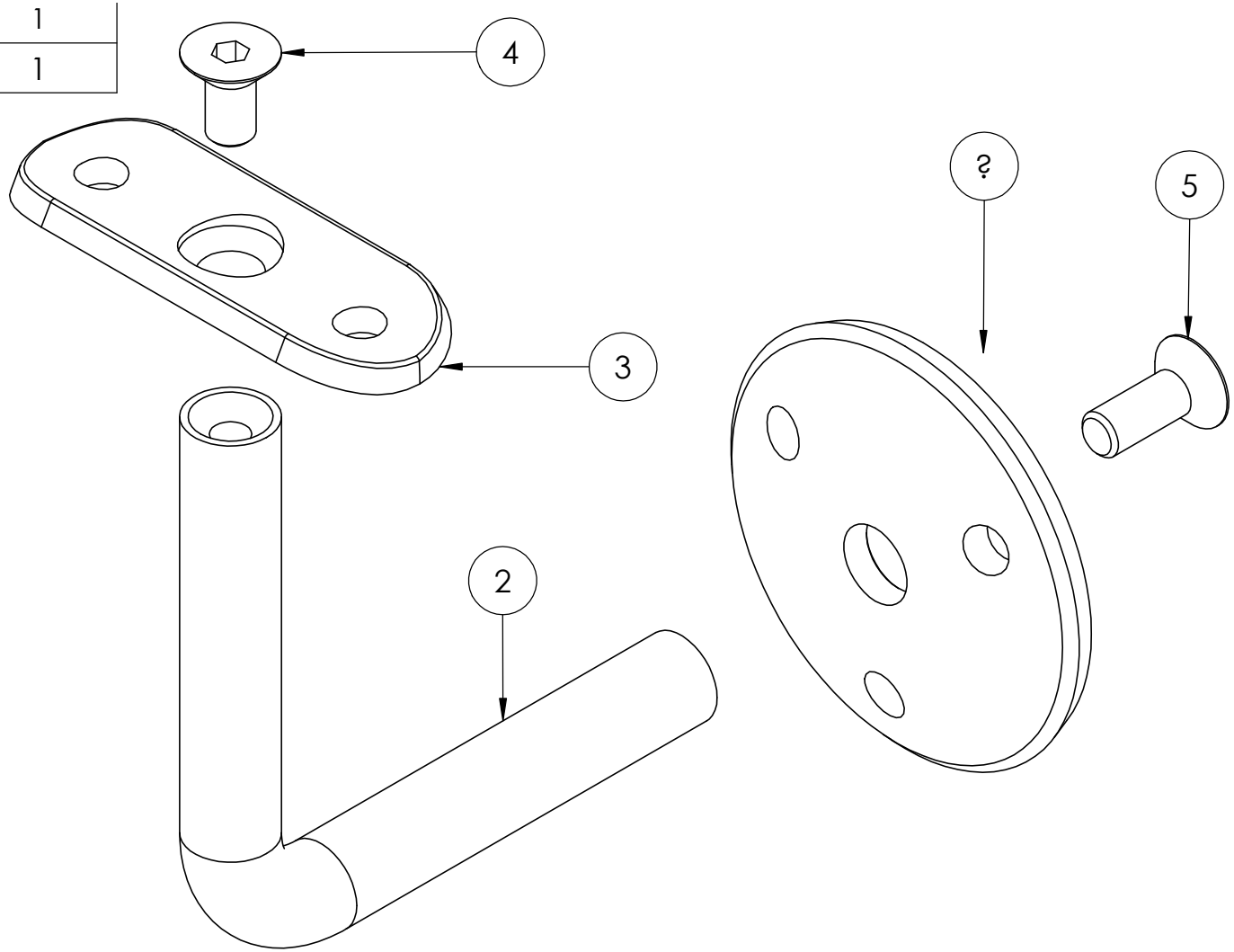
4	DIN7991 M6x12	1
5	DIN7991 M6x16	1