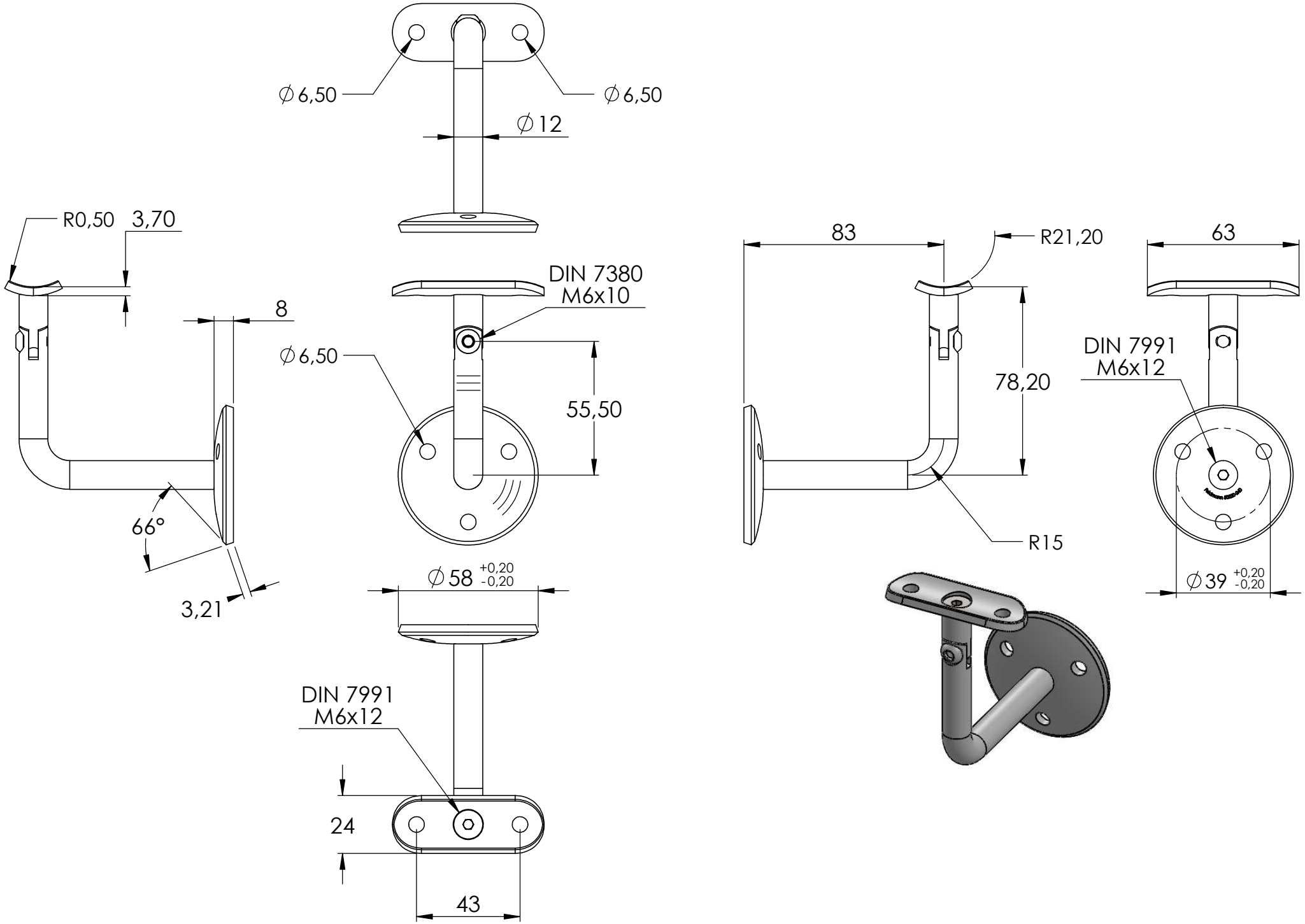
∅6,50
∅6,50
∅12
R0,50
3,70
8
66°
3,21
DIN 7380
M6x10
∅6,50
55,50
∅58 +0,20 -0,20
DIN 7991
M6x12
24
43
83
R21,20
78,20
R15
63
DIN 7991
M6x12
∅39 +0,20 -0,20

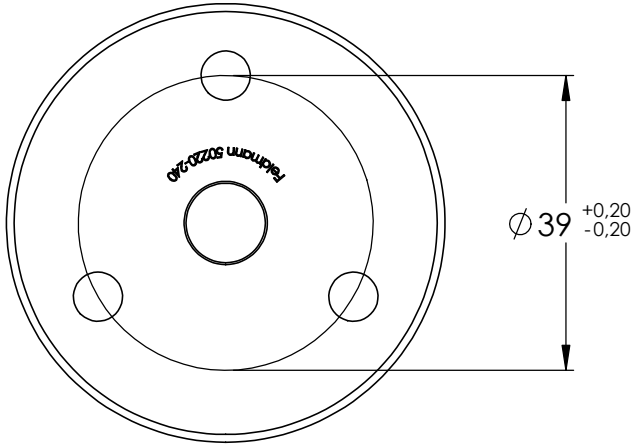
Felchmann 50220-240
∅39 +0,20 -0,20

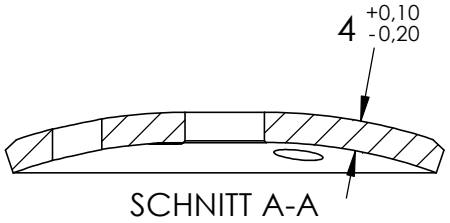
4 +0,10 -0,20
SCHNITT A-A

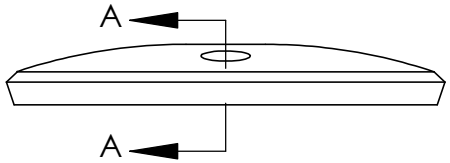
A
A

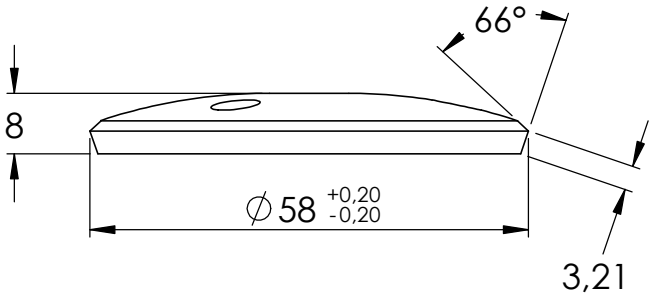
66°
8
∅58 +0,20 -0,20
3,21

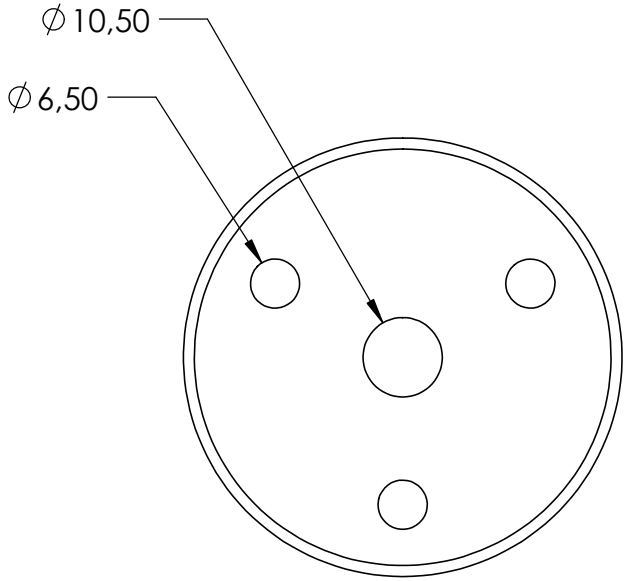
∅10,50
∅6,50

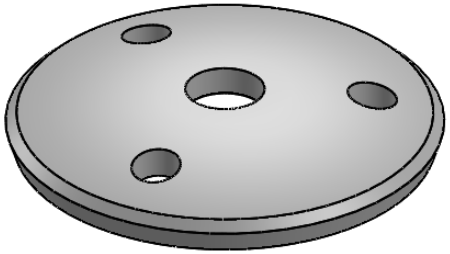

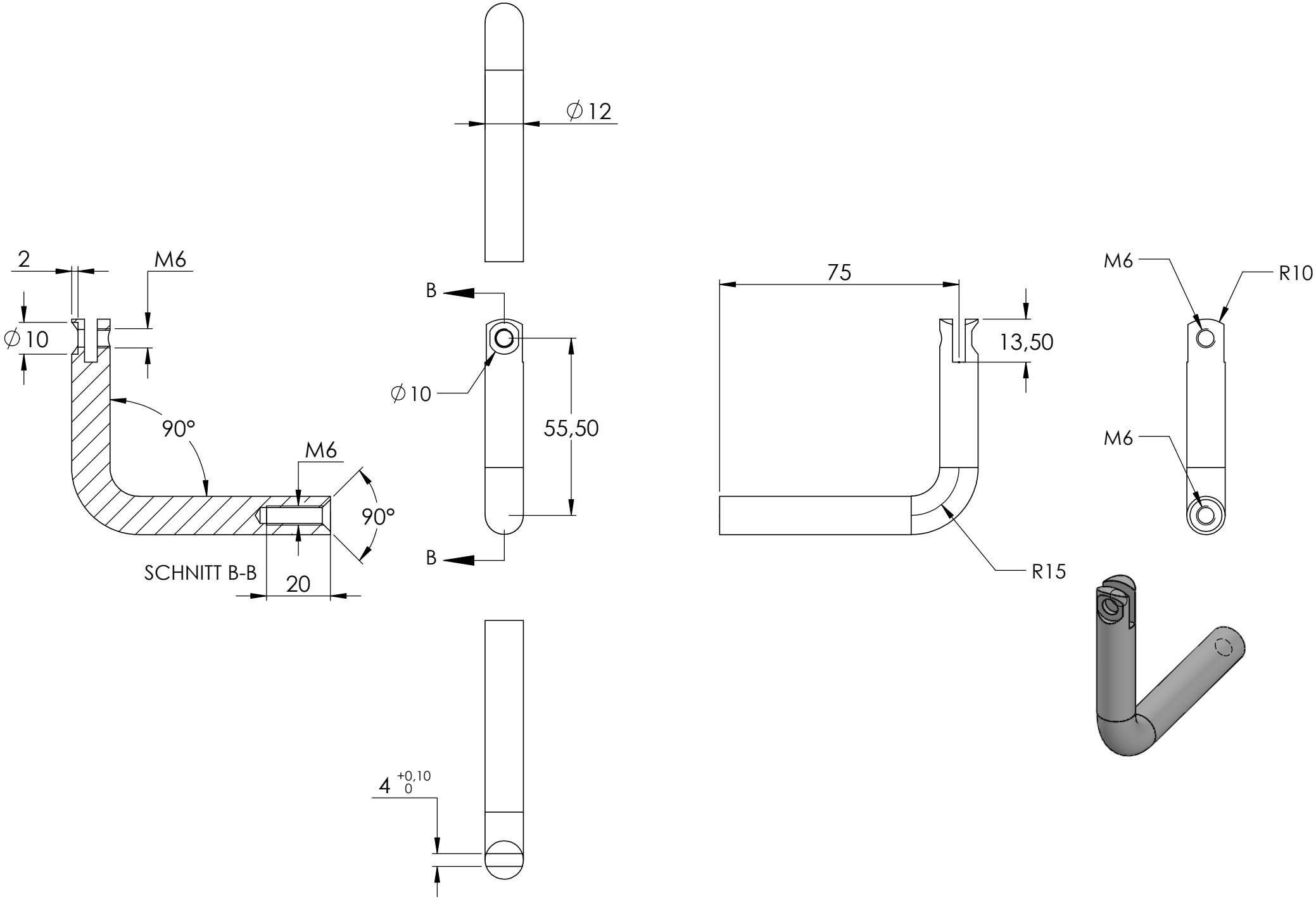
∅12
2
M6
∅10
90°
M6
90°
SCHNITT B-B
20
B
∅10
55,50
B
4 +0,10 0
75
13,50
R15
M6
R10
M6

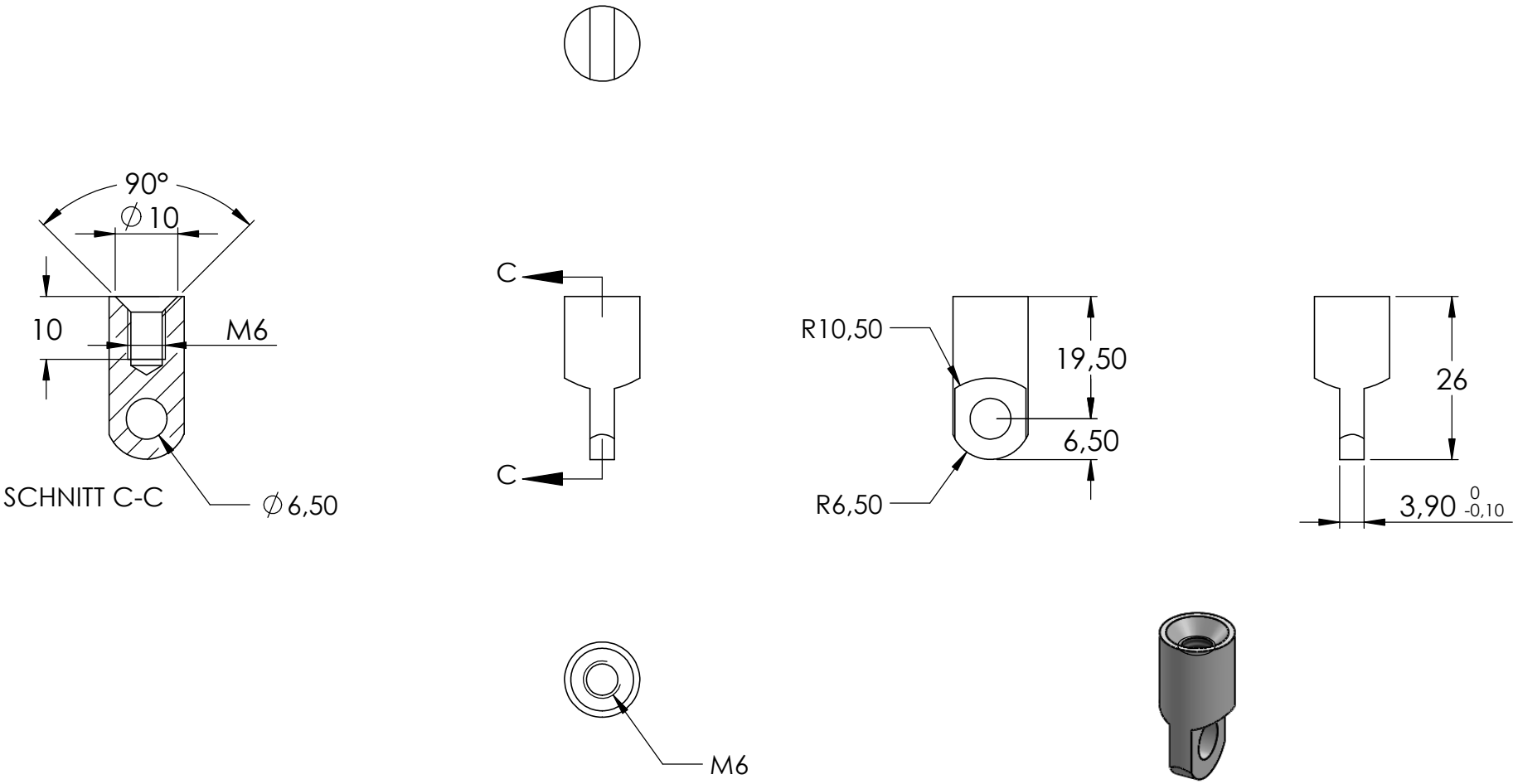
90°
∅10
10
M6
SCHNITT C-C
∅6,50
C
C
R10,50
19,50
6,50
R6,50
26
3,90 0 -0,10
M6

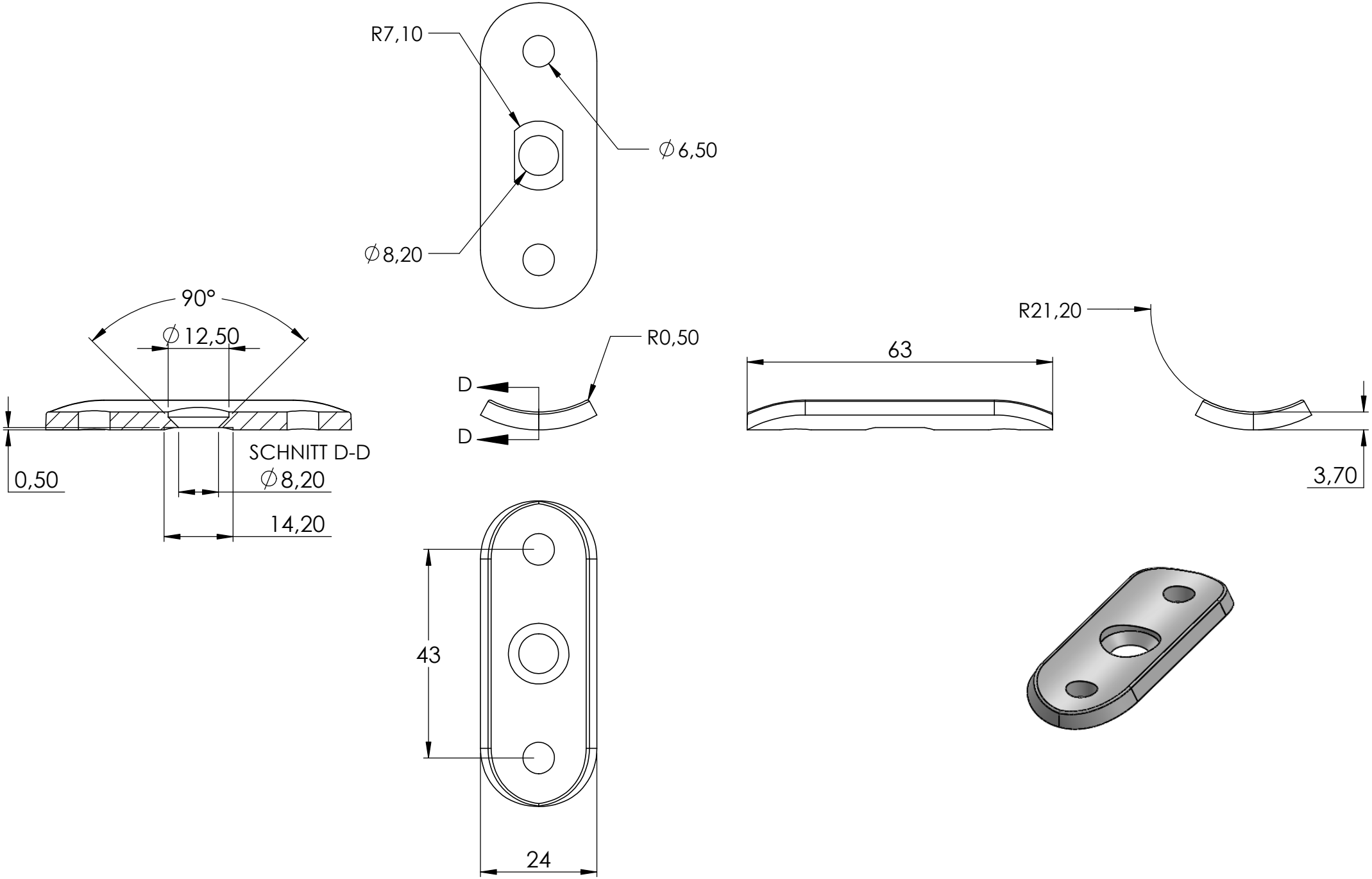
R7,10
∅6,50
∅8,20
90°
∅12,50
0,50
SCHNITT D-D
∅8,20
14,20
D
D
R0,50
63
R21,20
3,70
43
24
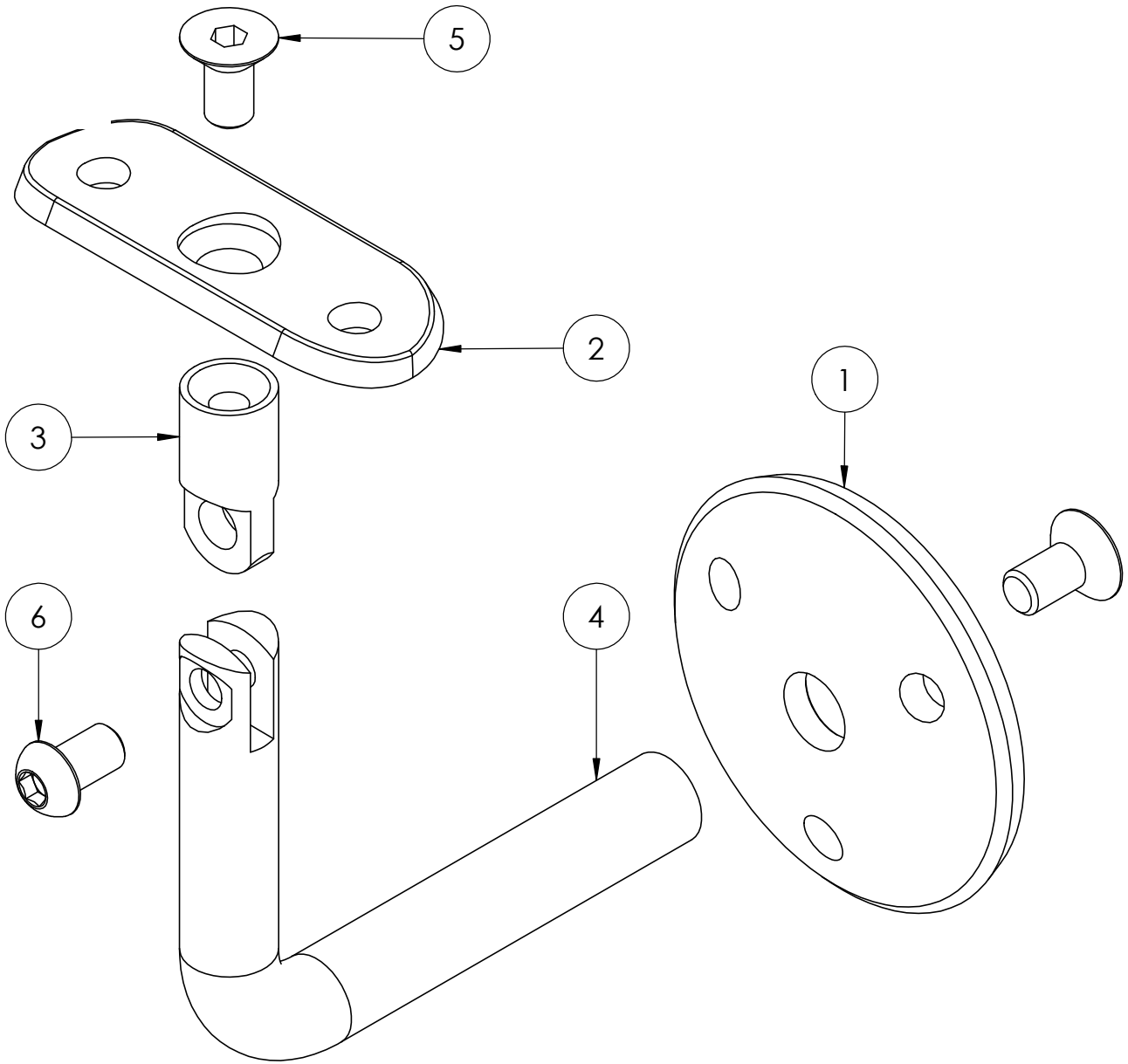
4	50220-240 Teil2	1
5	DIN7991 M6x12	2
6	DIN 7380 M6x10	1