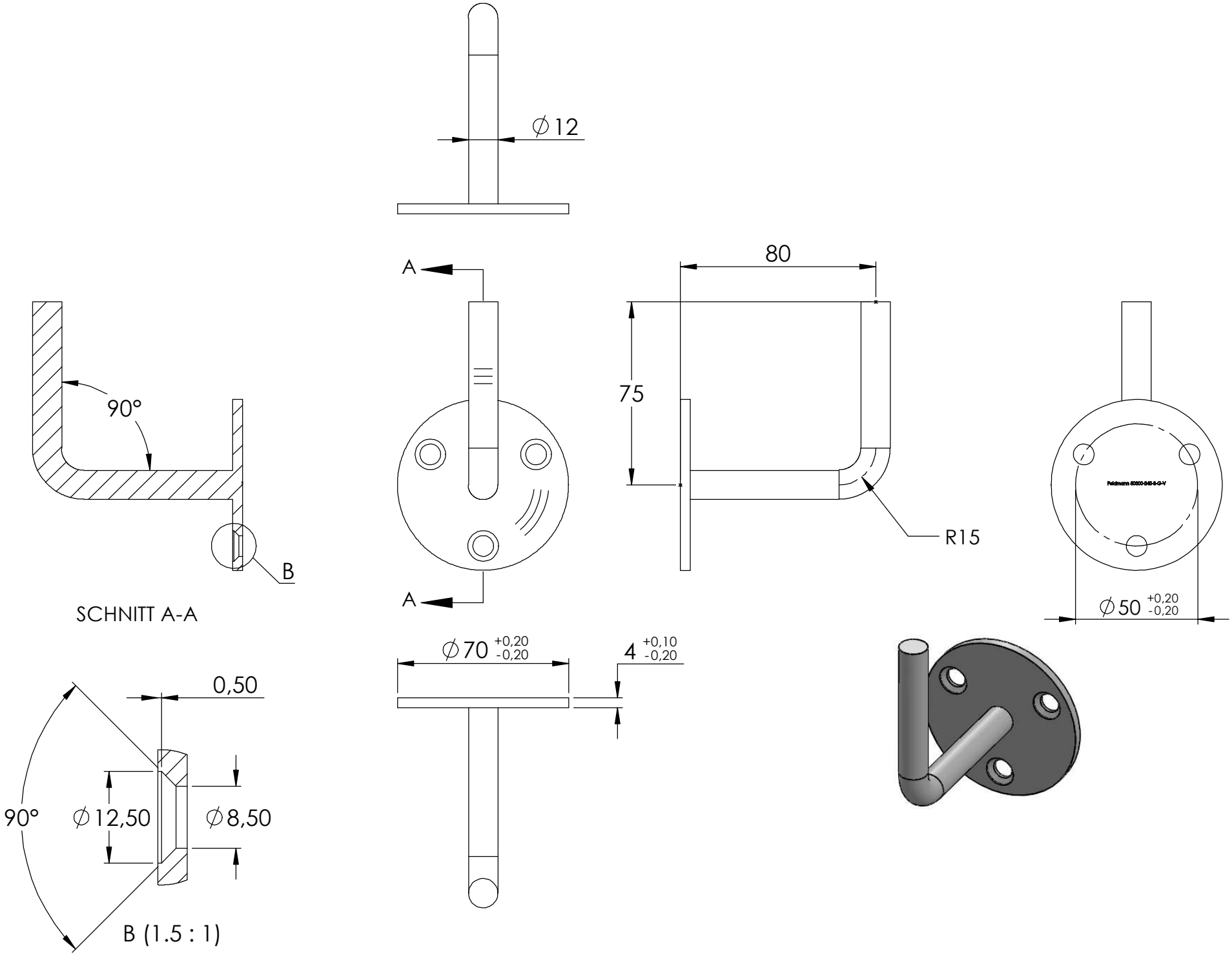
∅12
A
A
80
75
R15
90°
B
SCHNITT A-A
∅50 +0,20 -0,20
∅70 +0,20 -0,20
4 +0,10 -0,20
0,50
90°
∅12,50
∅8,50
B (1.5 : 1)