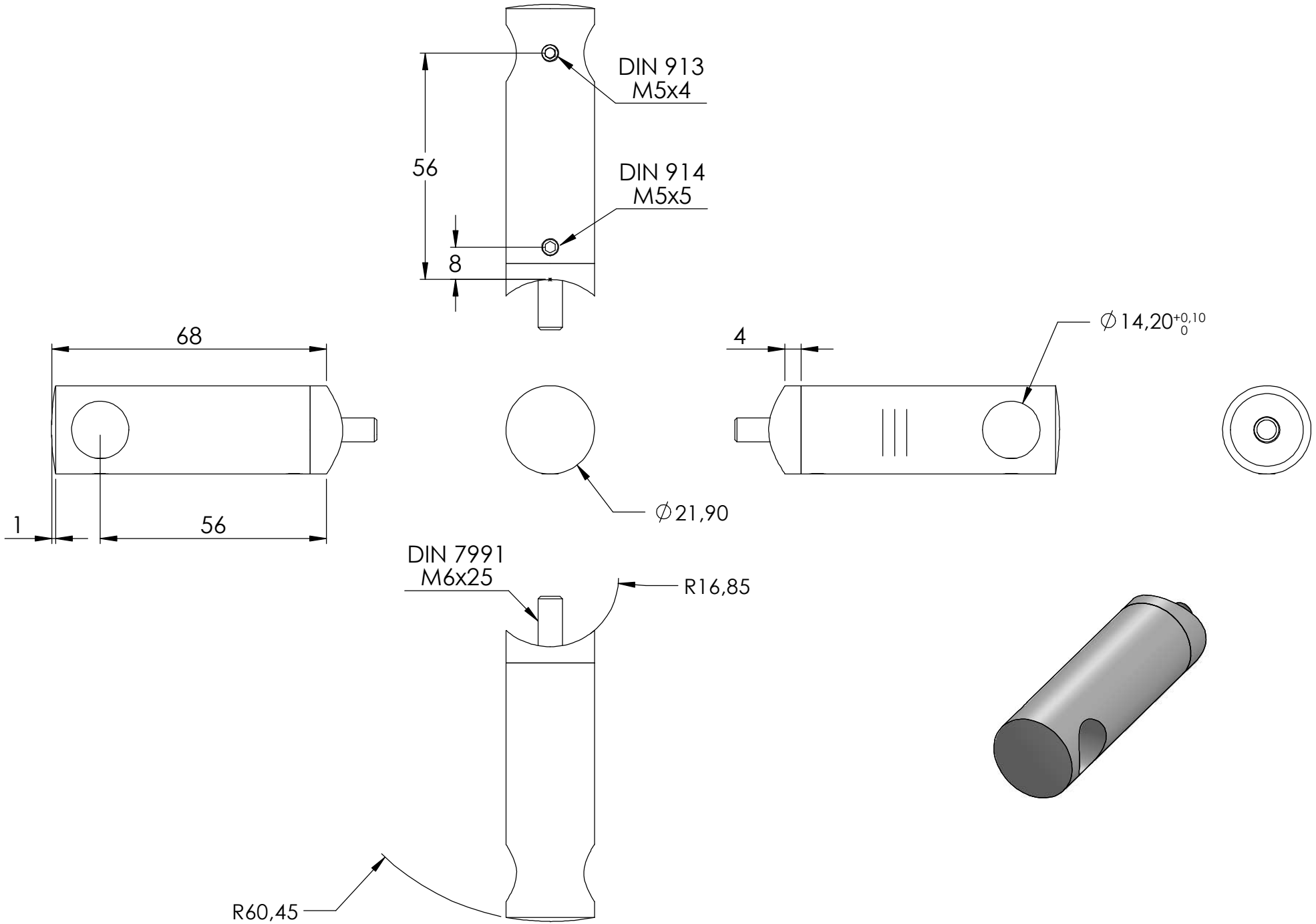
DIN 913
M5x4
56
DIN 914
M5x5
8
68
4
∅14,20+0,10 0
∅21,90
1
56
DIN 7991
M6x25
R16,85
R60,45

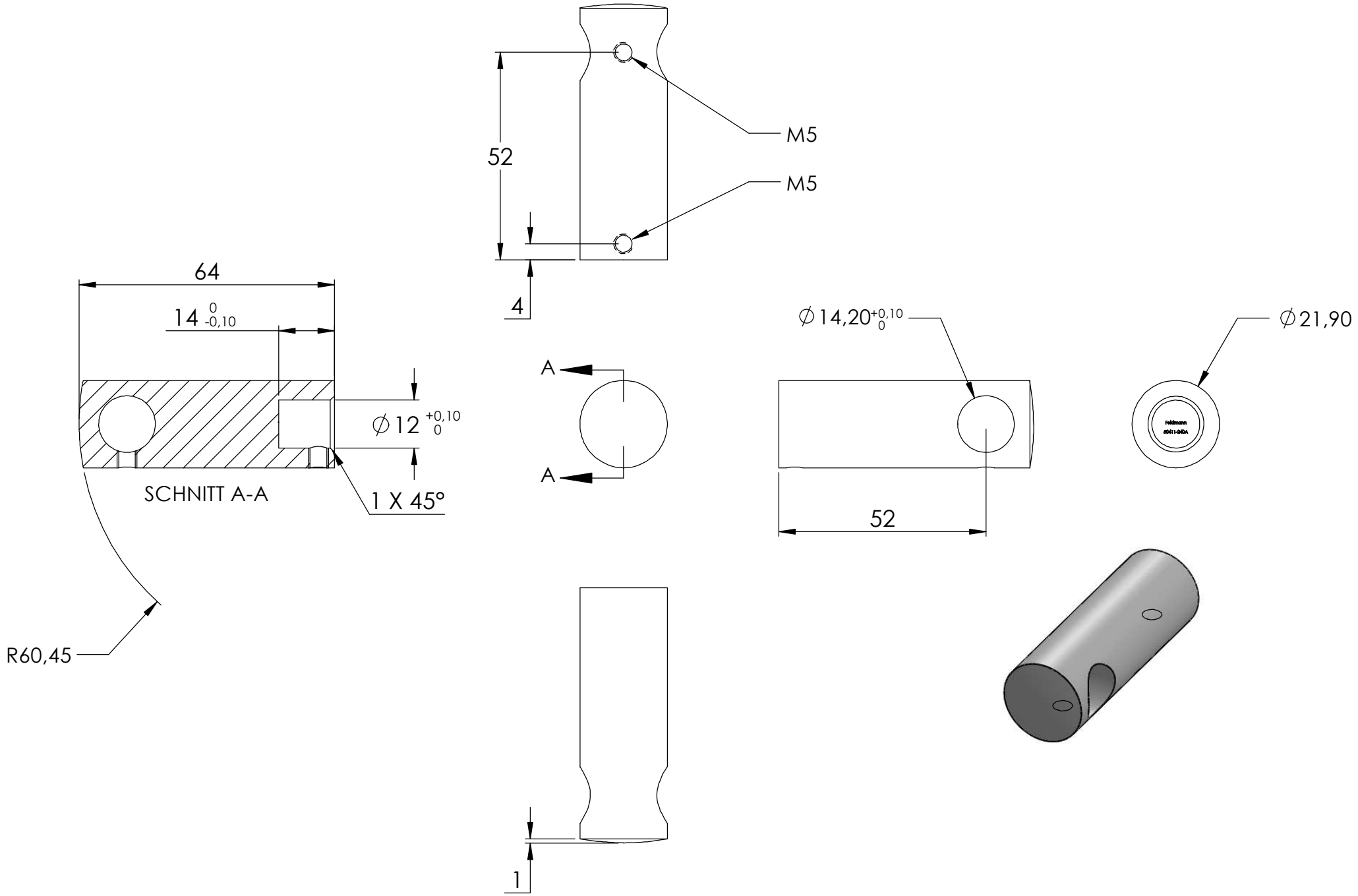
52
M5
M5
4
64
14 0 -0,10
∅12 +0,10 0
SCHNITT A-A
1 X 45°
R60,45
A
A
1
∅14,20 +0,10 0
52
∅21,90
Feldmann
60411-040A

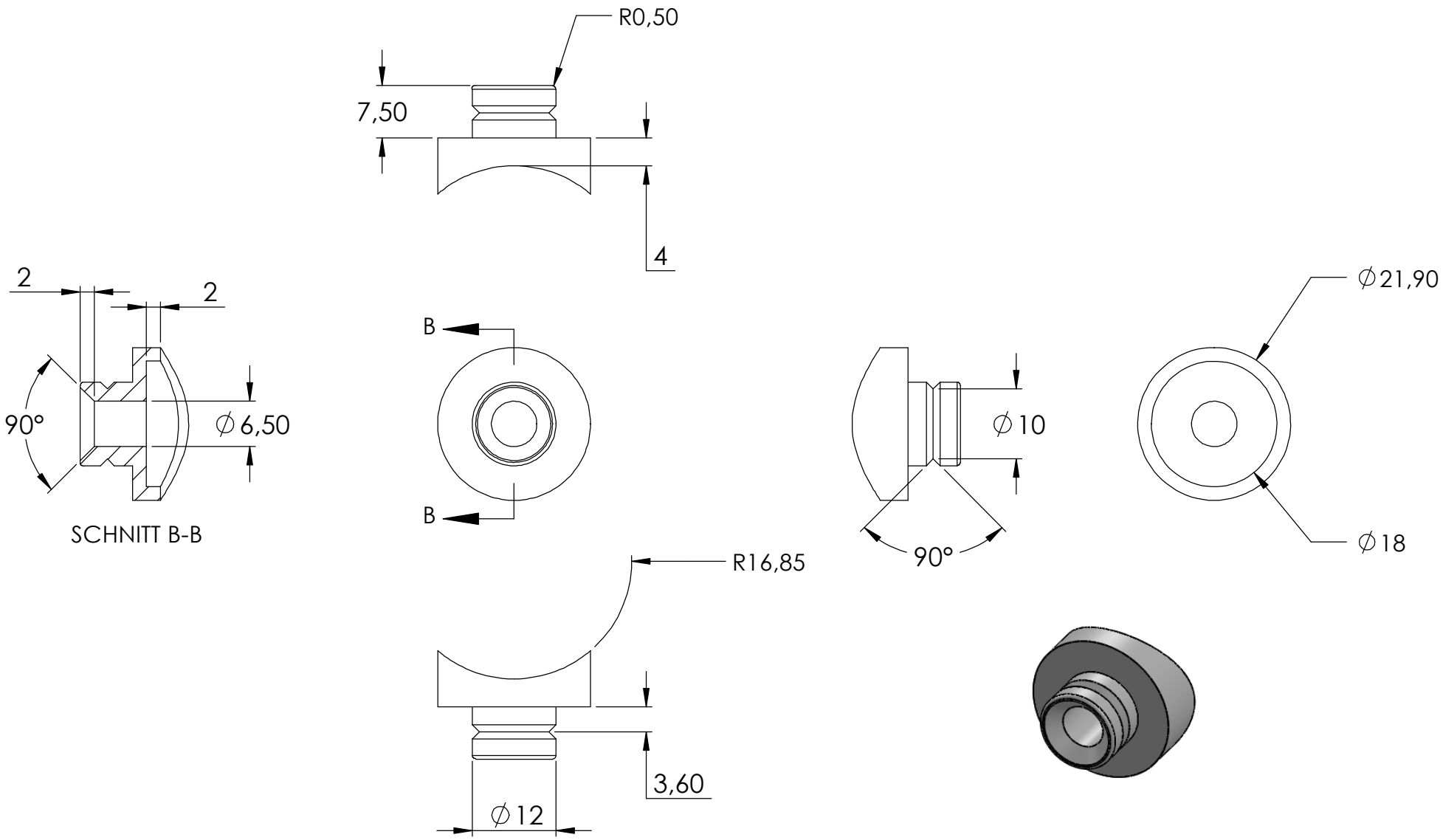
R0,50
7,50
4
2
2
90°
∅6,50
SCHNITT B-B
B
B
∅10
90°
∅21,90
∅18
R16,85
3,60
∅12
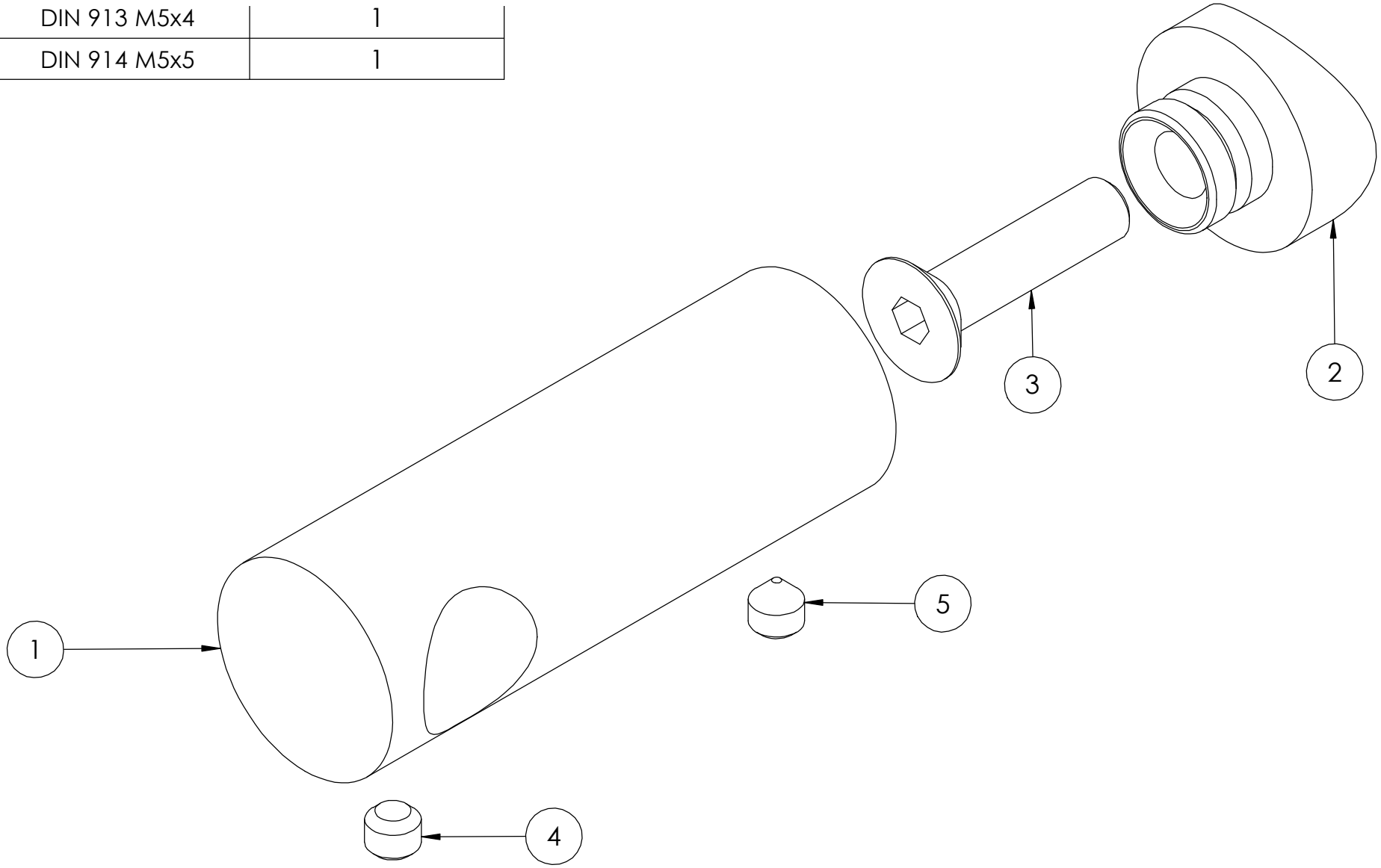
4	DIN 913 M5x4	1
5	DIN 914 M5x5	1