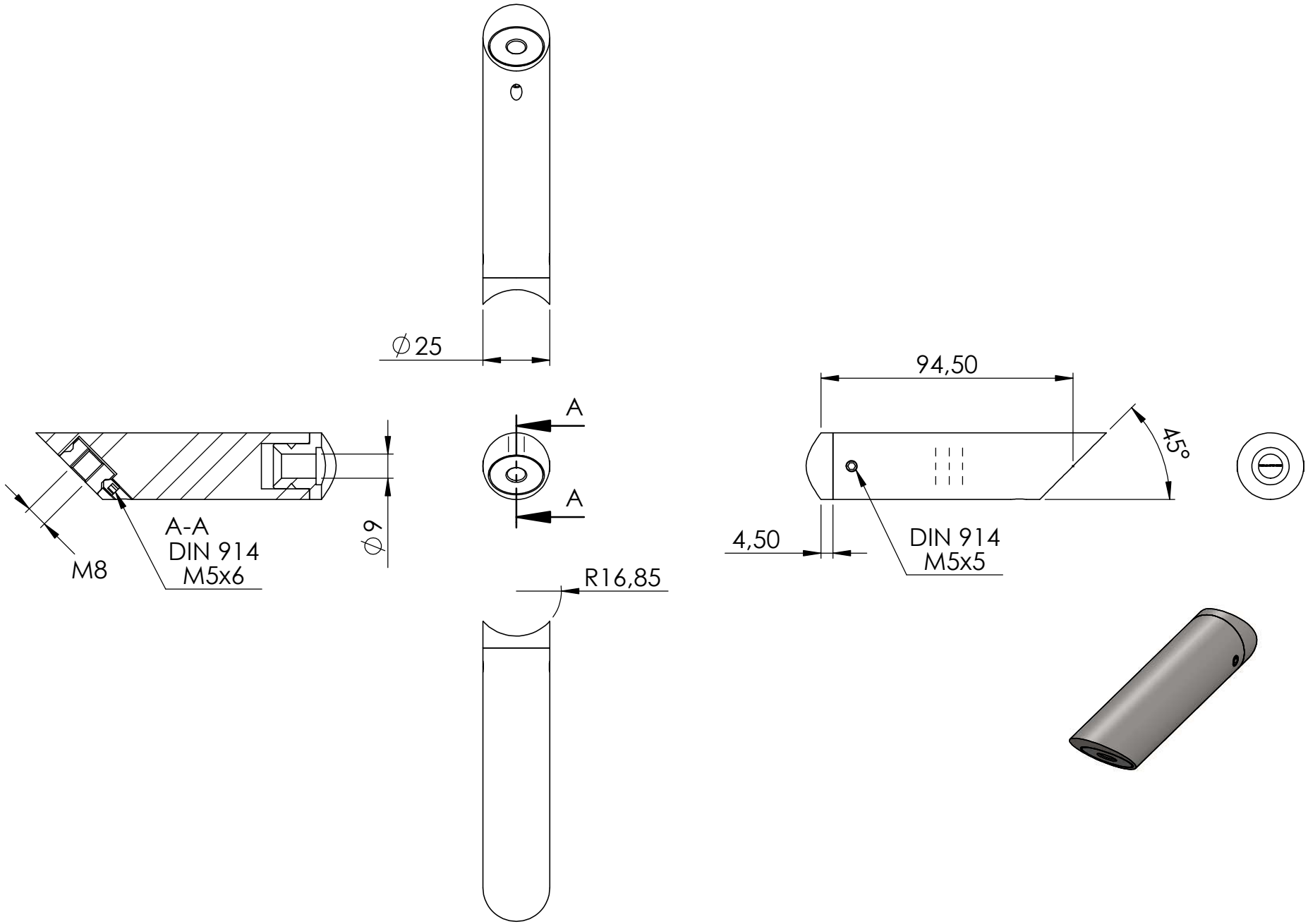
∅25
A
A
A-A
DIN 914
M5x6
M8
∅9
R16,85
94,50
45°
4,50
DIN 914
M5x5

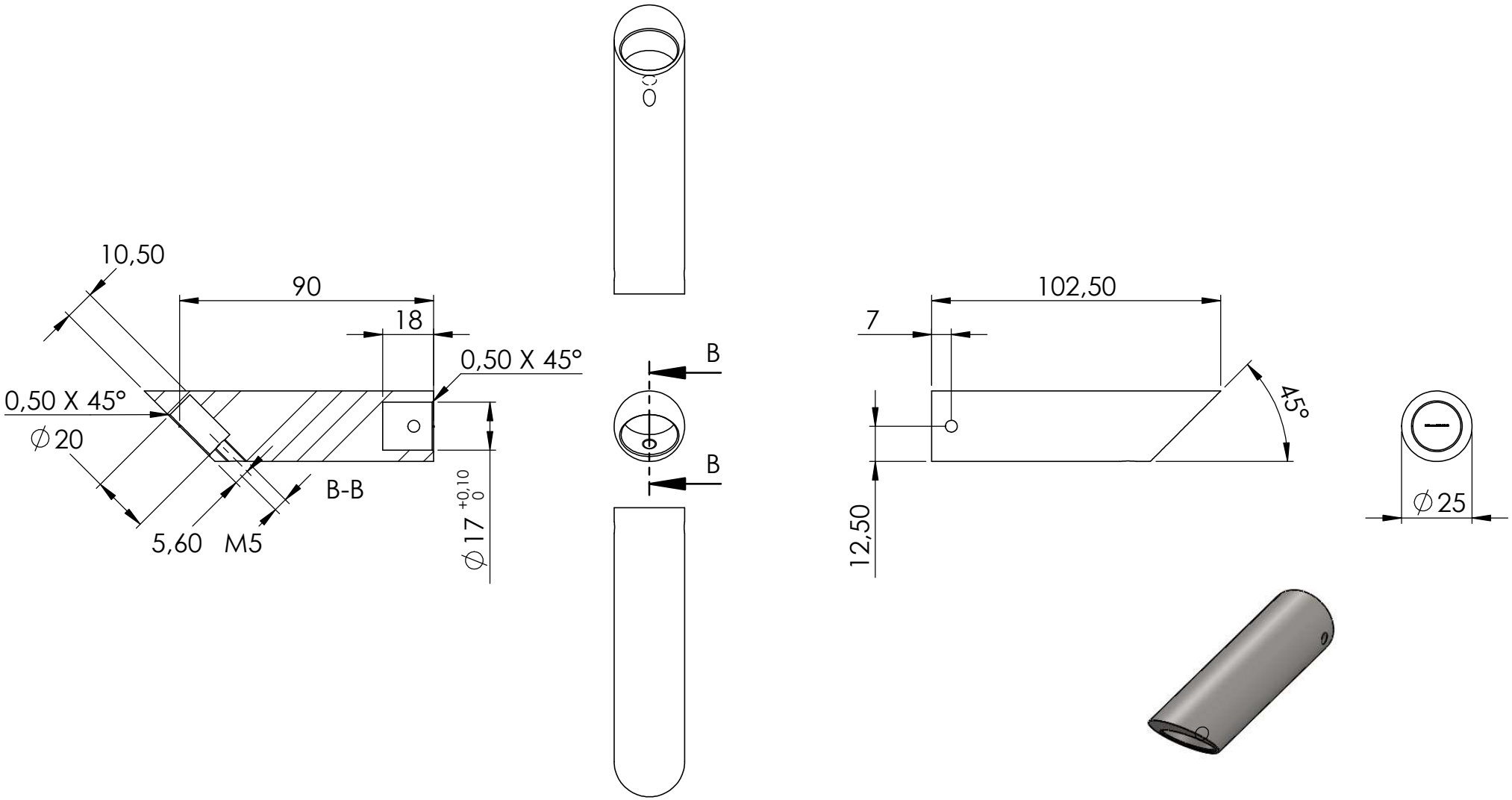
10,50
90
18
0,50 X 45°
0,50 X 45°
∅20
B-B
5,60
M5
∅17 +0,10 0
B
B
102,50
7
45°
12,50
∅25

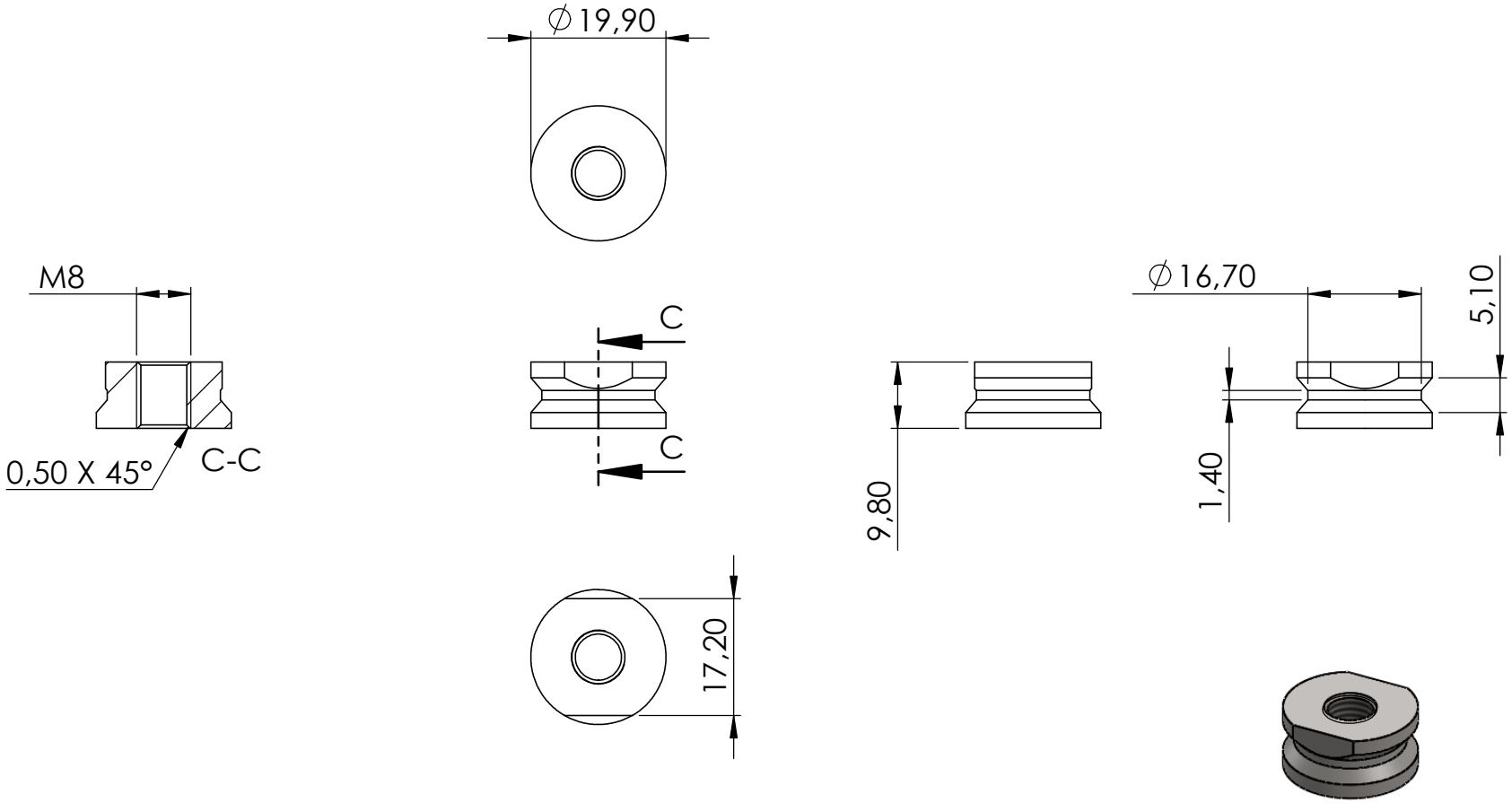
∅19,90
M8
C
C
0,50 X 45°
C-C
∅16,70
5,10
9,80
1,40
17,20

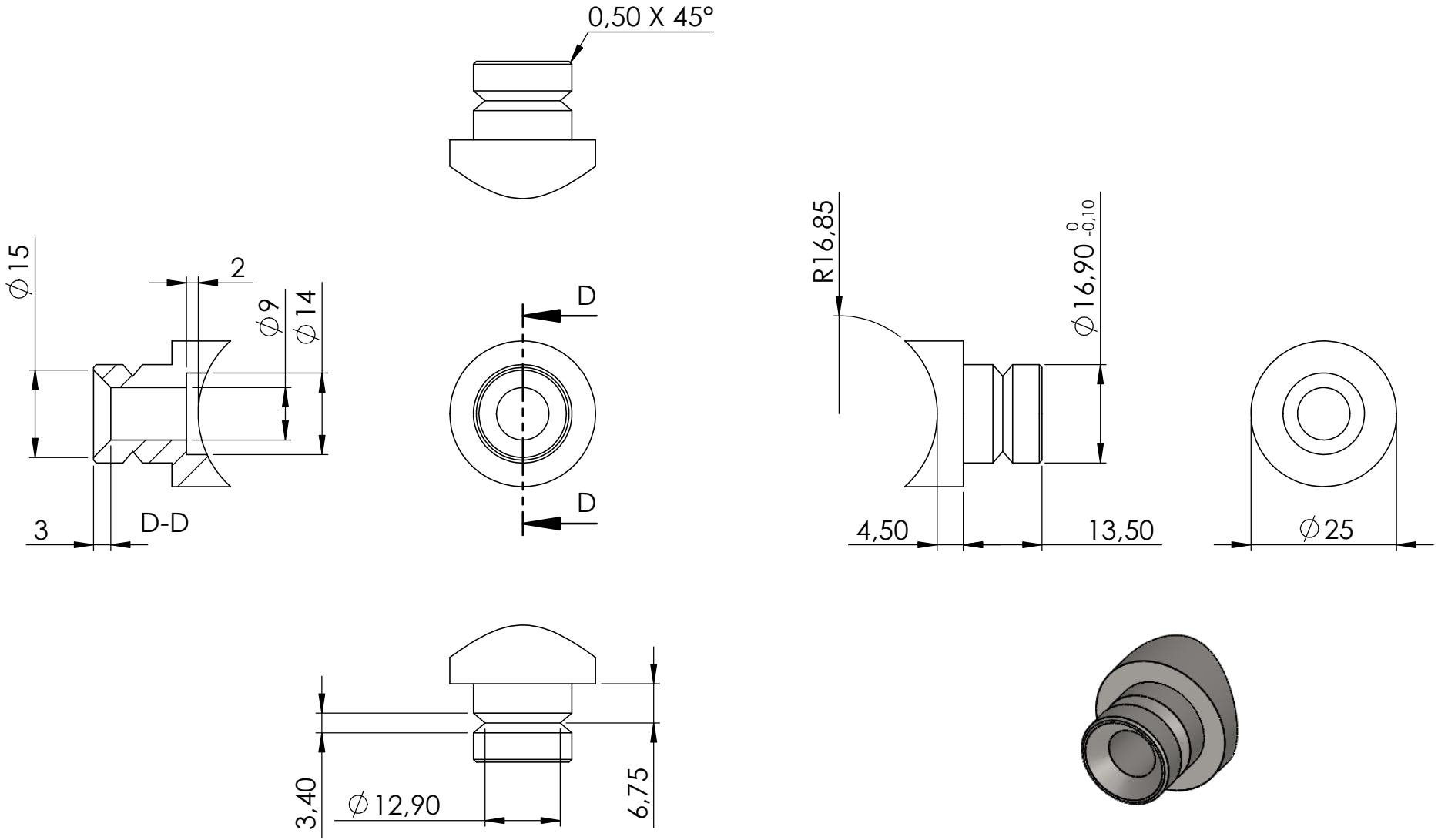
0,50 X 45°
⌀15
2
⌀9
⌀14
3
D-D
D
D
R16,85
⌀16,90 0 -0,10
4,50
13,50
⌀25
3,40
⌀12,90
6,75
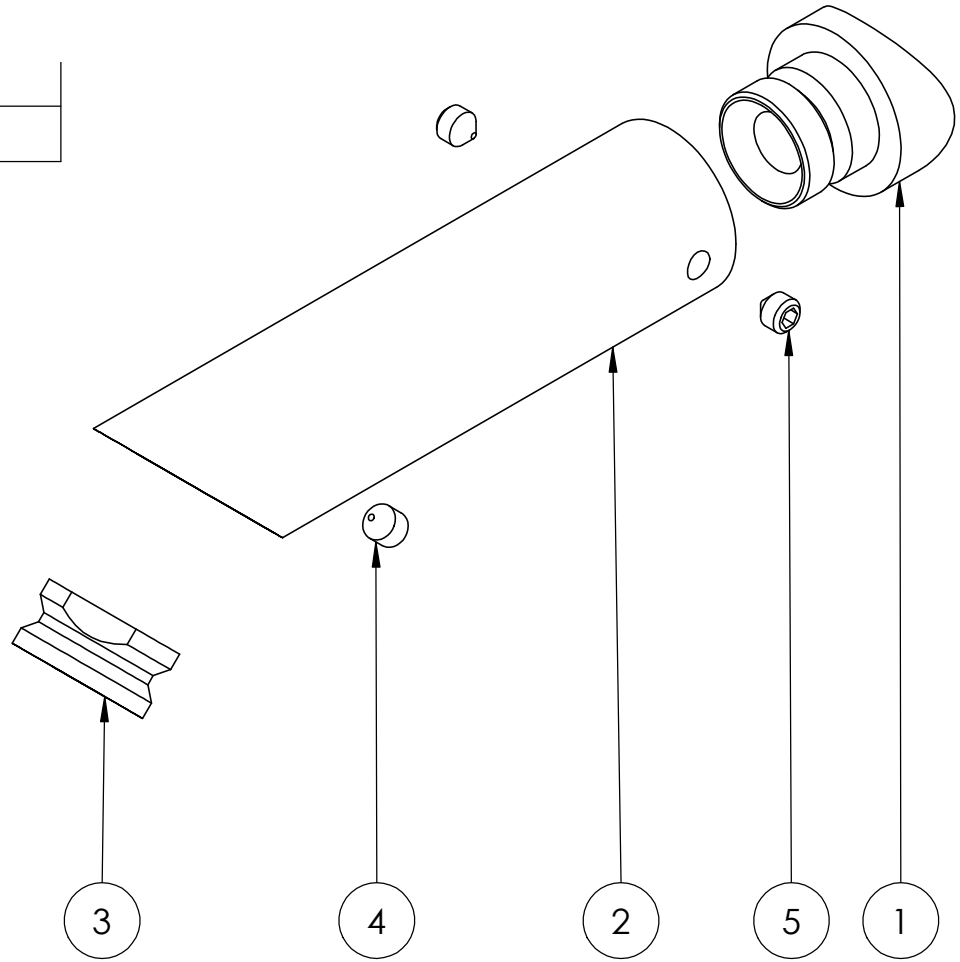
4	DIN 914 M5x6	1
5	DIN 914 M5x5	2