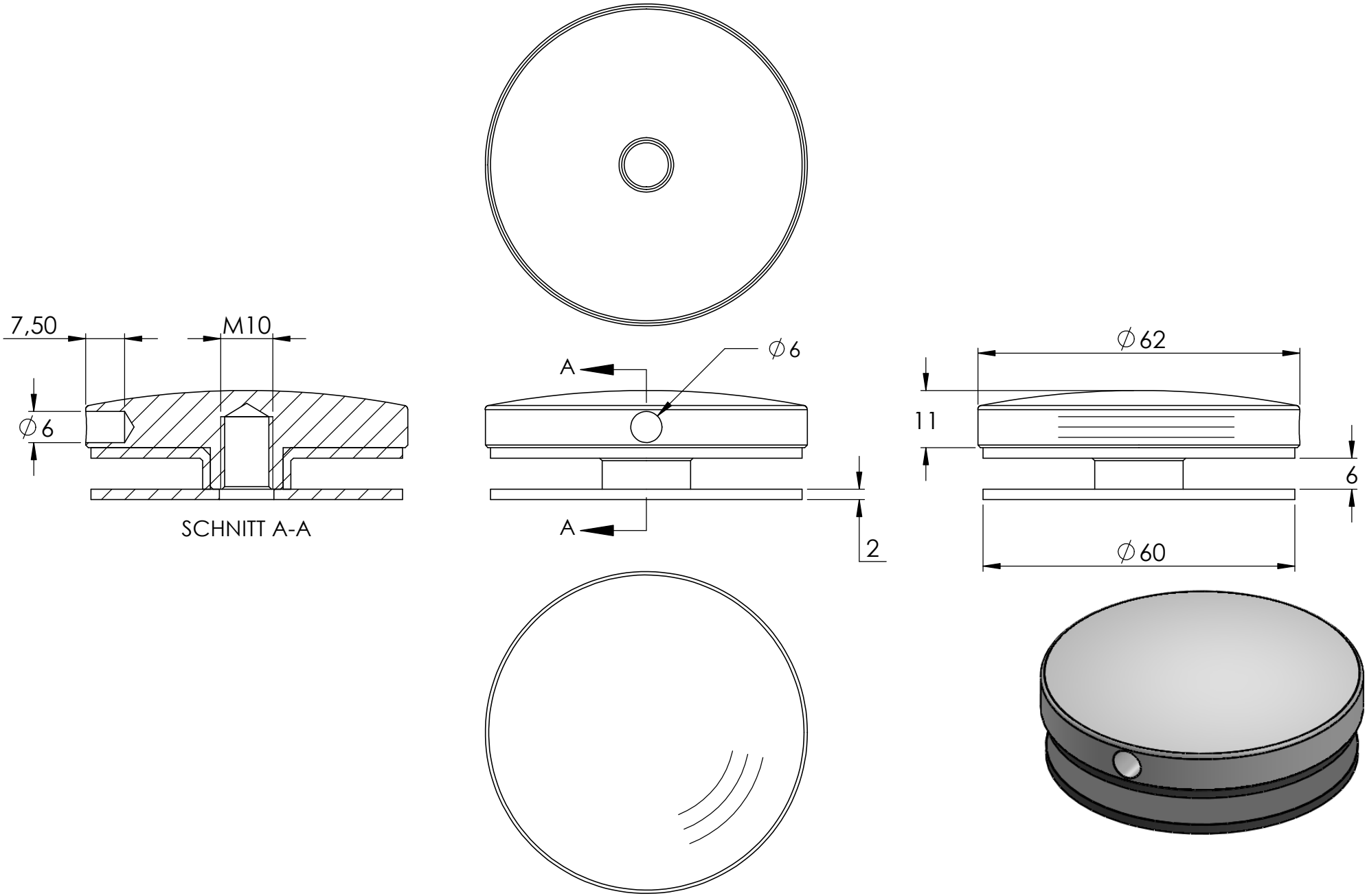
7,50
M10
∅6
SCHNITT A-A
A
∅6
A
2
∅62
11
6
∅60

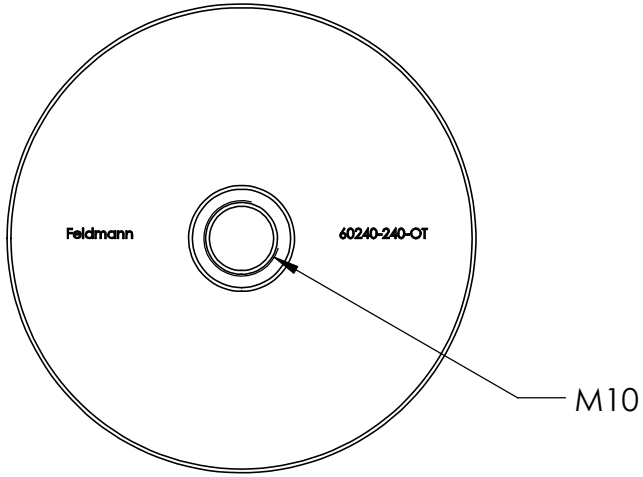
Feldmann
60240-240-OT
M10

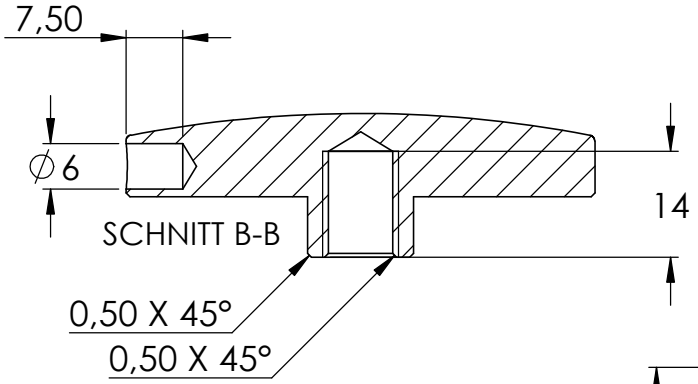
7,50
∅6
14
SCHNITT B-B
0,50 X 45°
0,50 X 45°

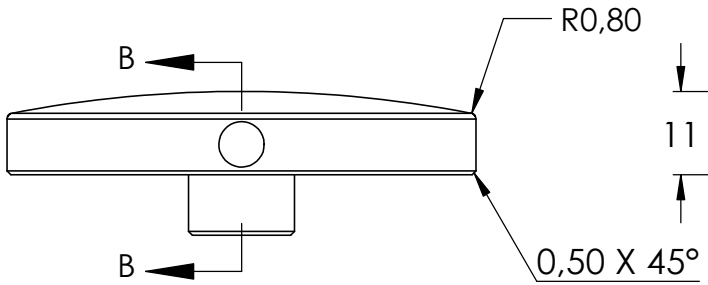
B
B
R0,80
0,50 X 45°

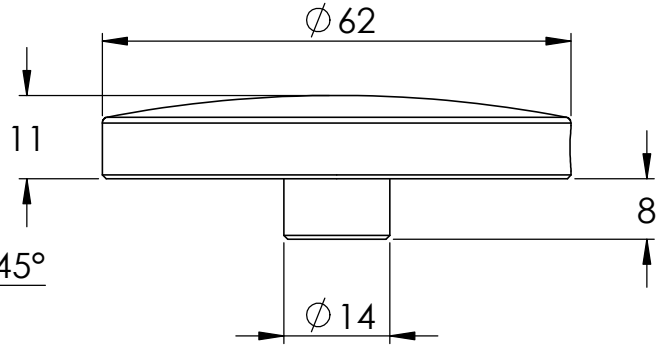
∅62
11
8
∅14

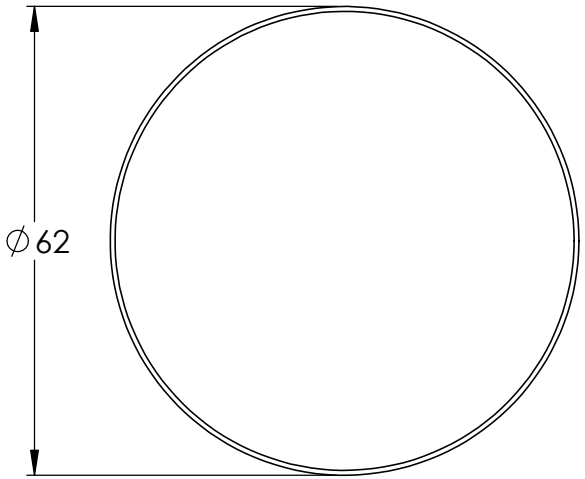
∅62

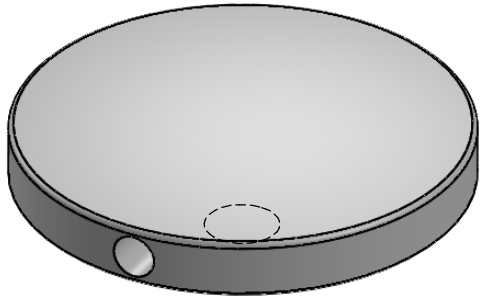

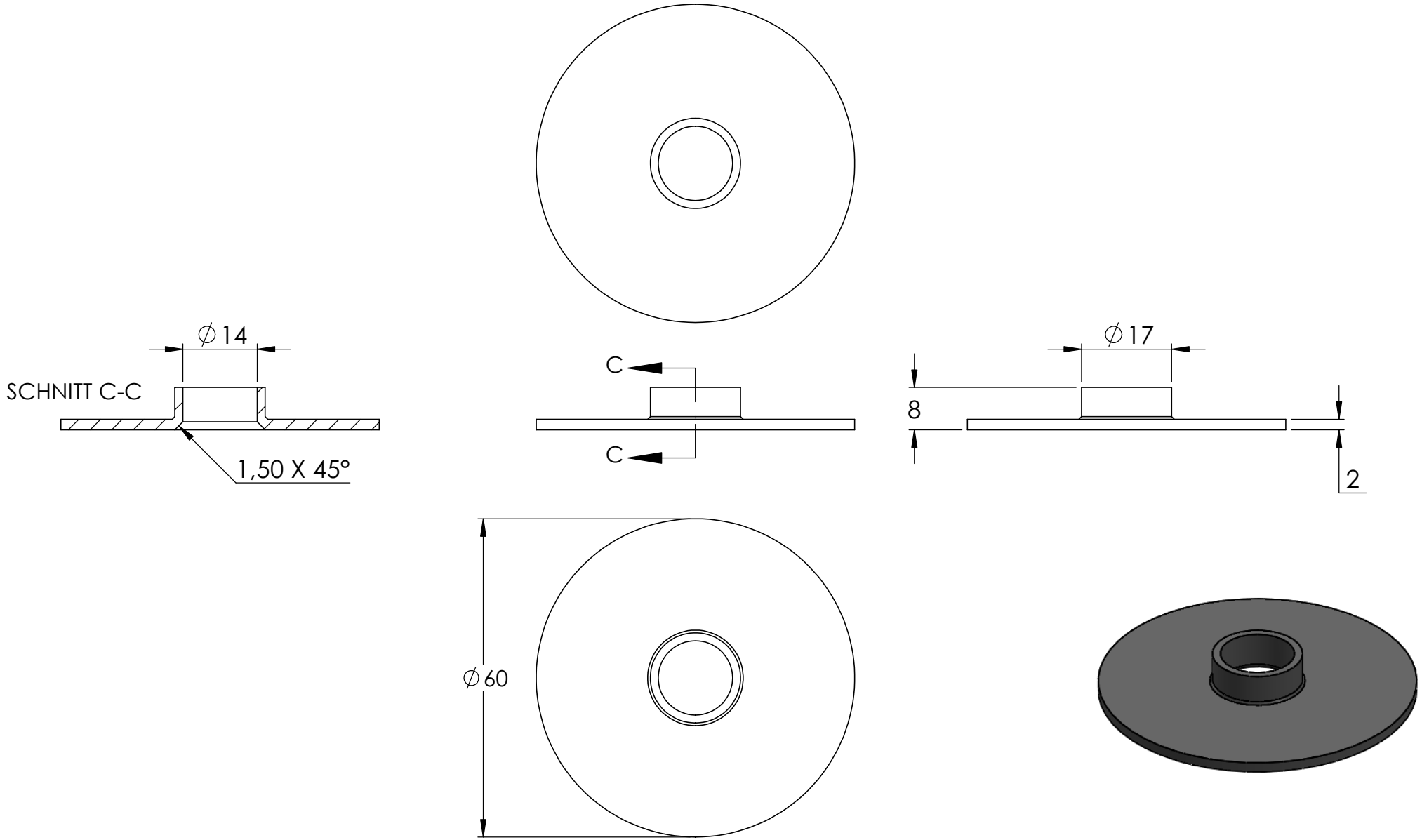
∅14
SCHNITT C-C
1,50 X 45°
C
C
∅17
8
2
∅60

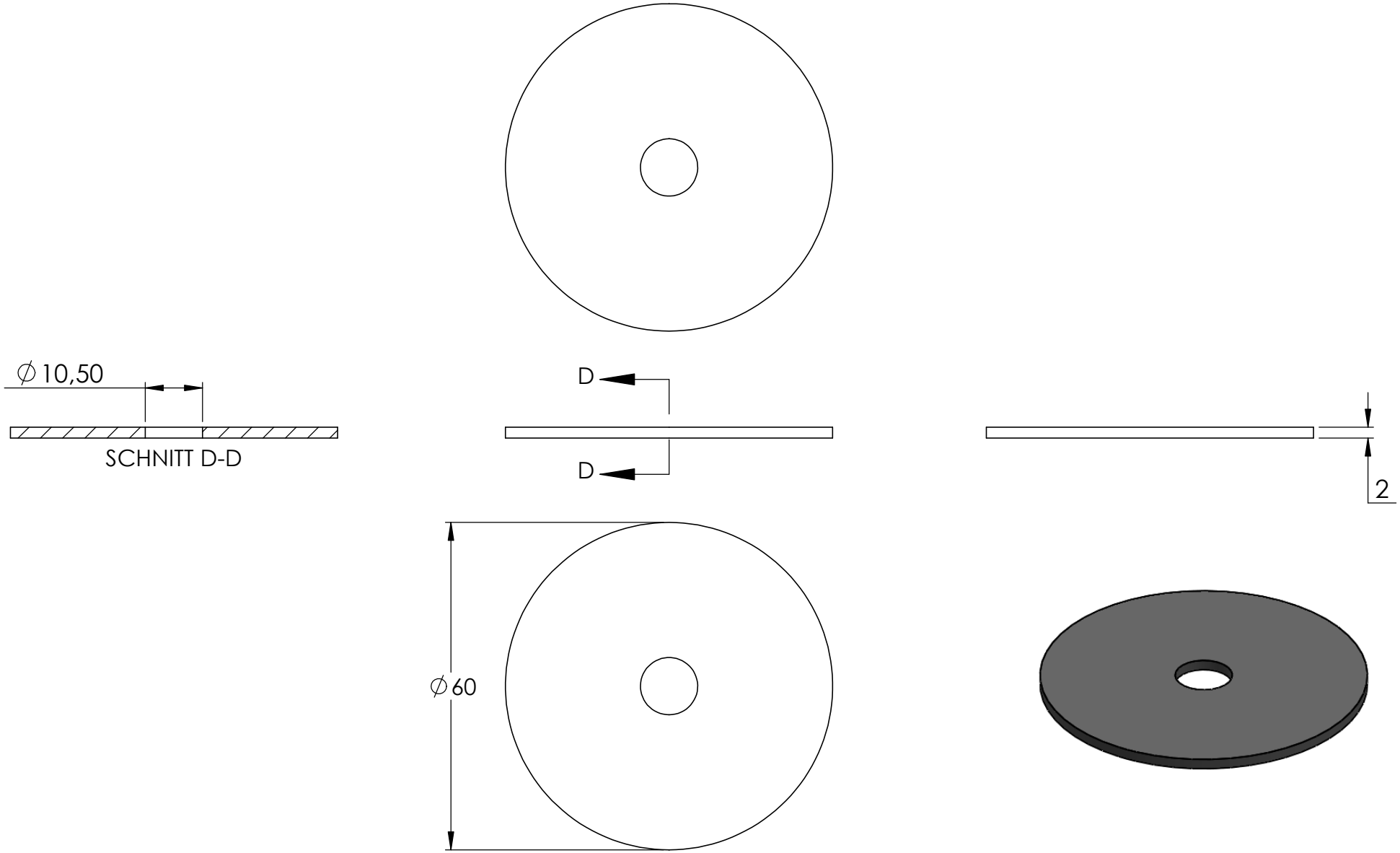
∅10,50
SCHNITT D-D
D
D
2
∅60

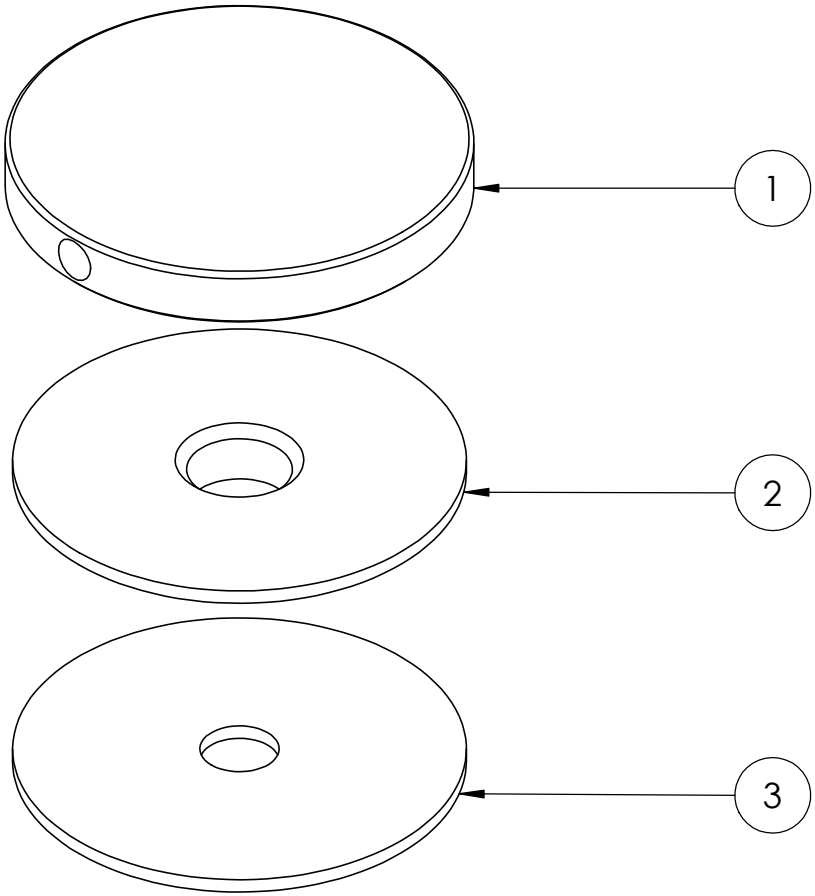
1
2
3