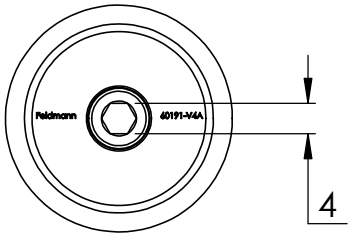
Feldmann
40191-V4A
4

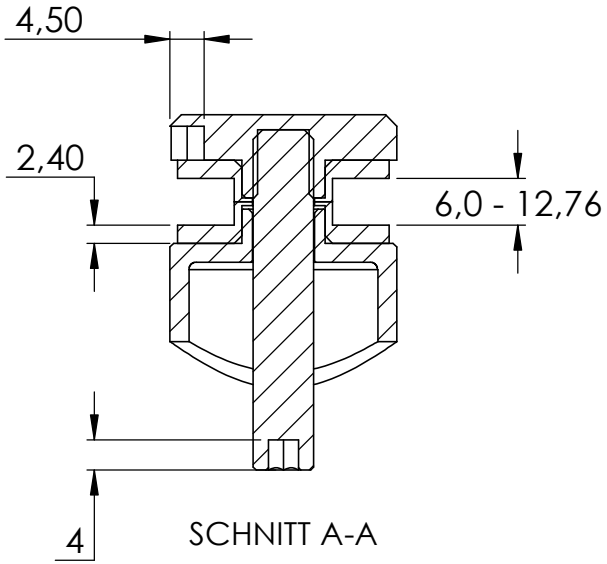
4,50
2,40
6,0 - 12,76
4
SCHNITT A-A

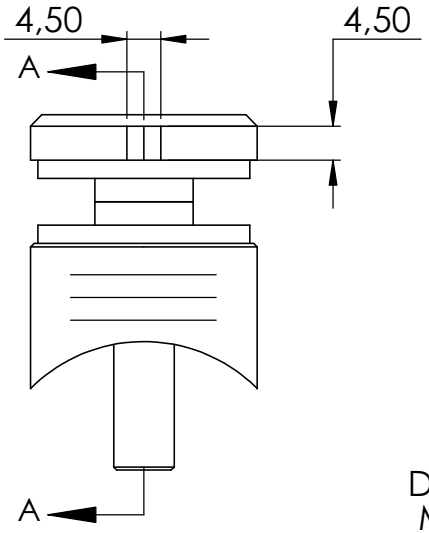
4,50
4,50
A
A

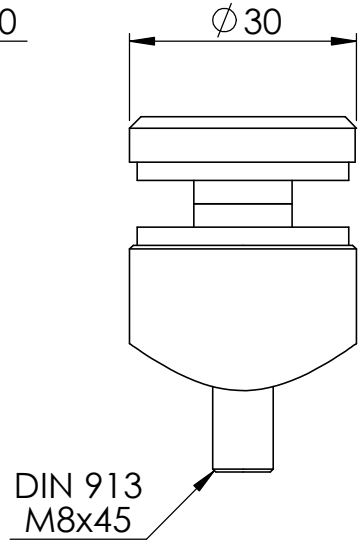
∅30
DIN 913
M8x45

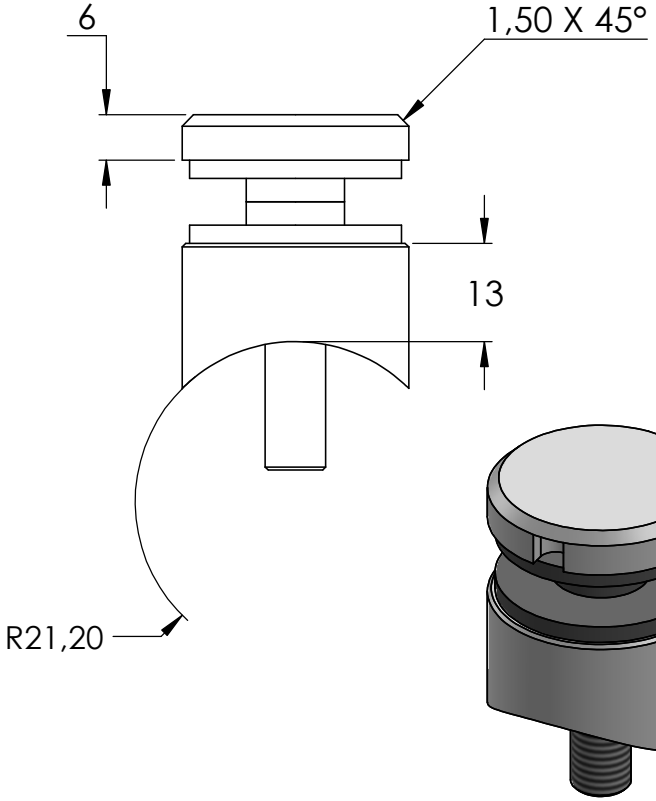
6
1,50 X 45°
13
R21,20

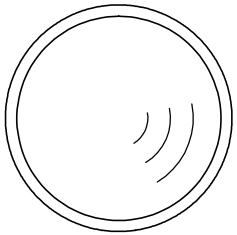

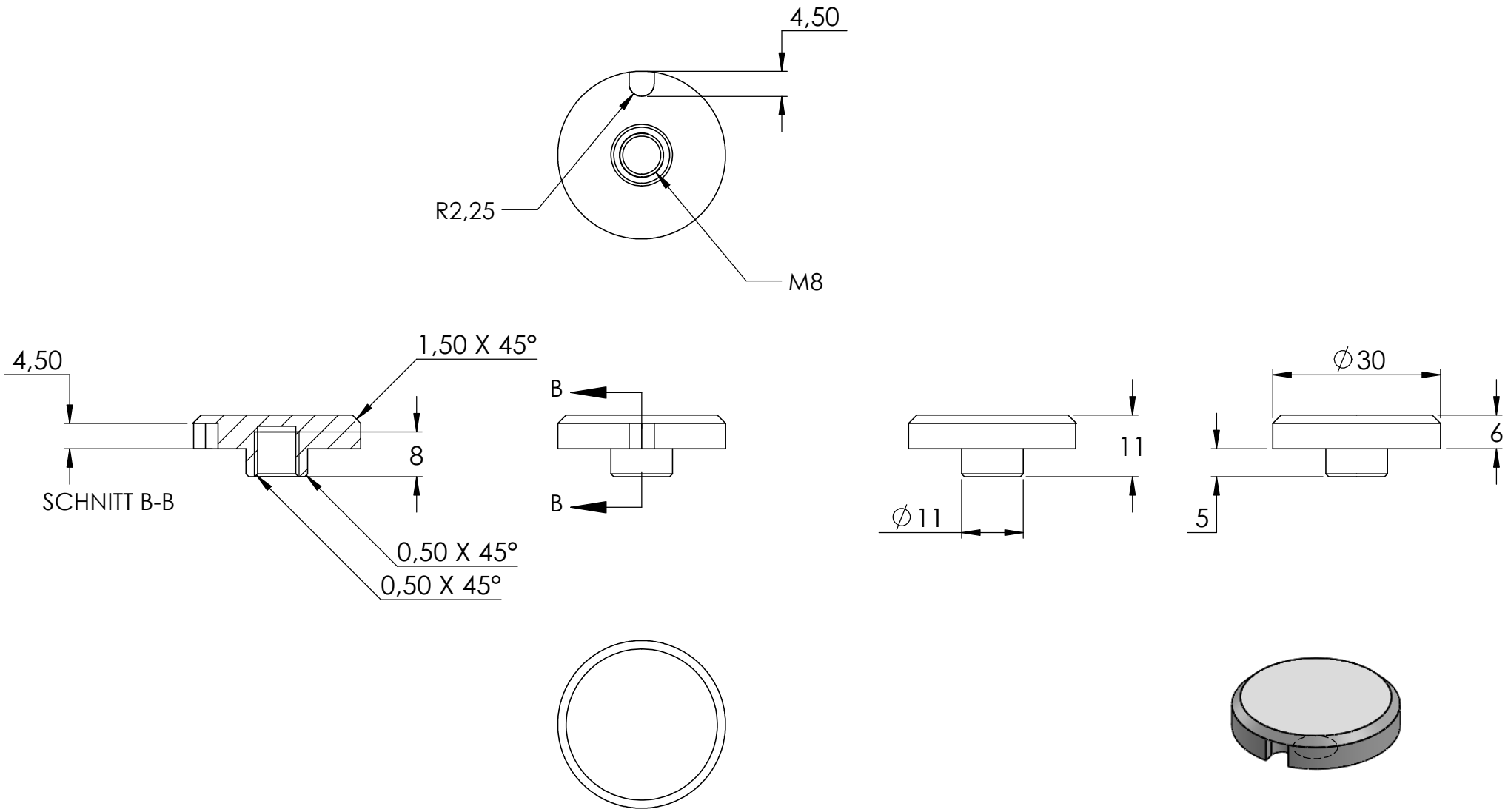
4,50
R2,25
M8
4,50
1,50 X 45°
8
SCHNITT B-B
0,50 X 45°
0,50 X 45°
B
B
11
∅11
∅30
6
5

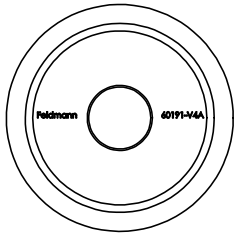
Feldmann
60191-V4A

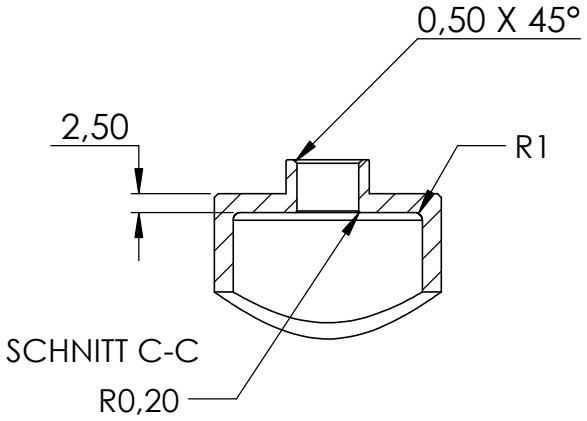
0,50 X 45°
2,50
R1
SCHNITT C-C
R0,20

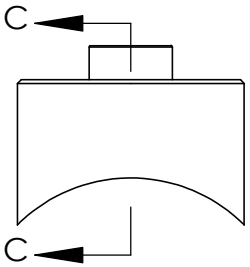
C
C

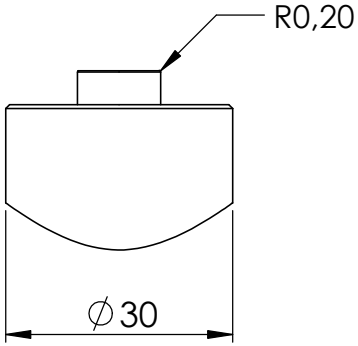
R0,20
∅30

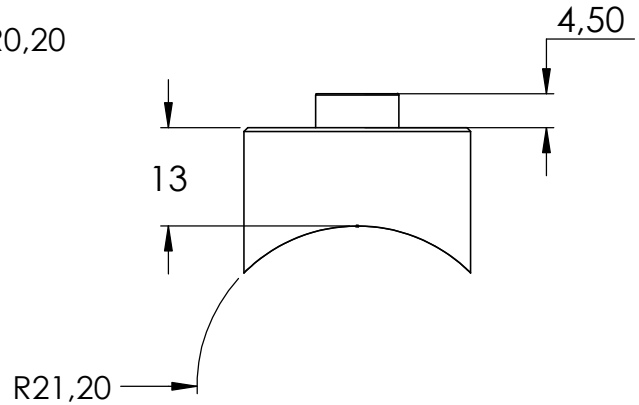
4,50
13
R21,20

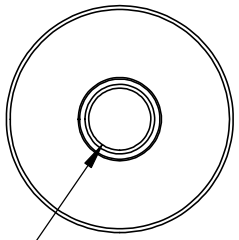

∅8,20

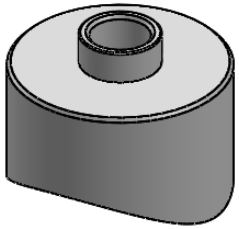

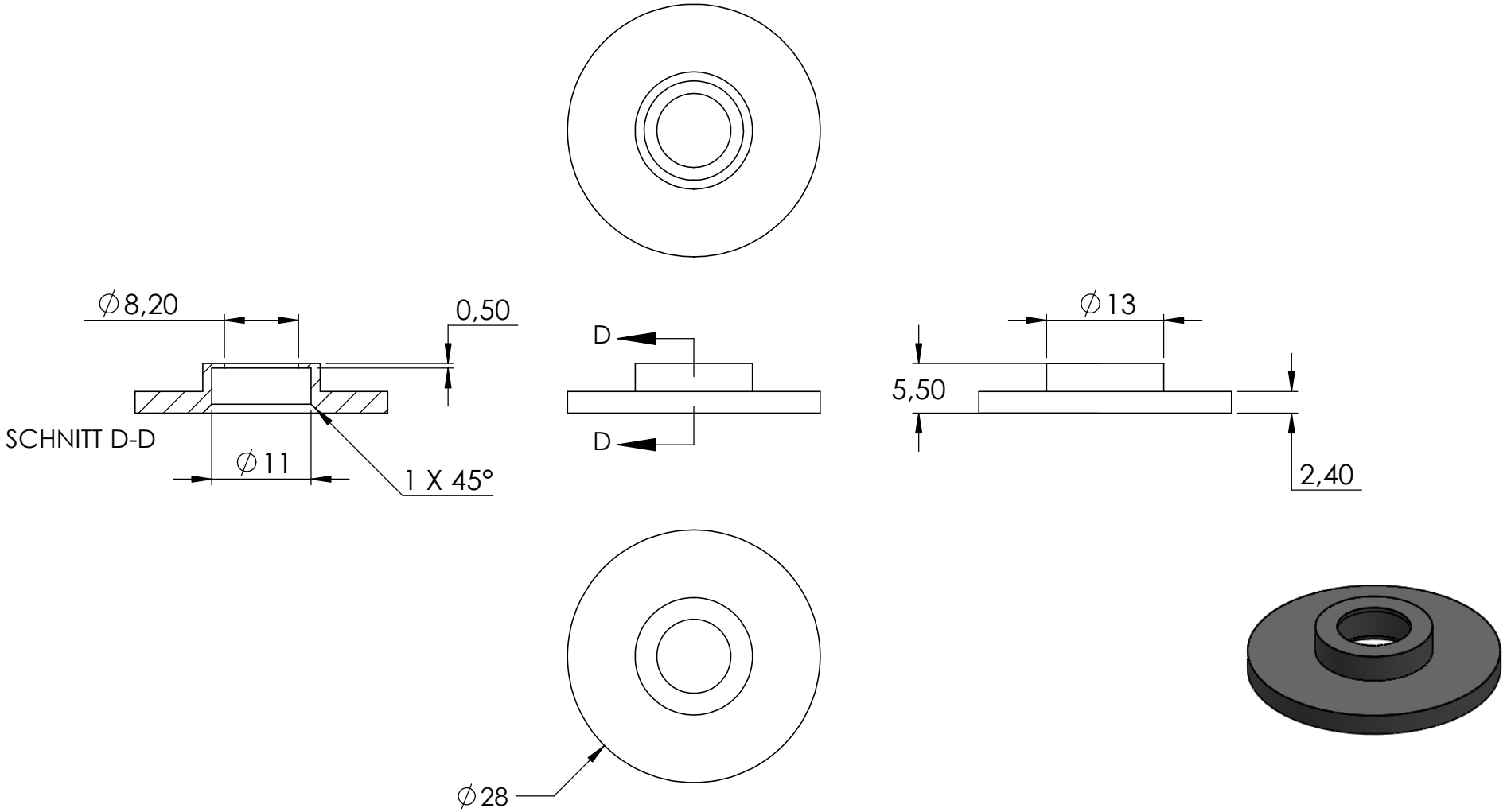
∅8,20
0,50
SCHNITT D-D
∅11
1 X 45°
D
D
∅13
5,50
2,40
∅28
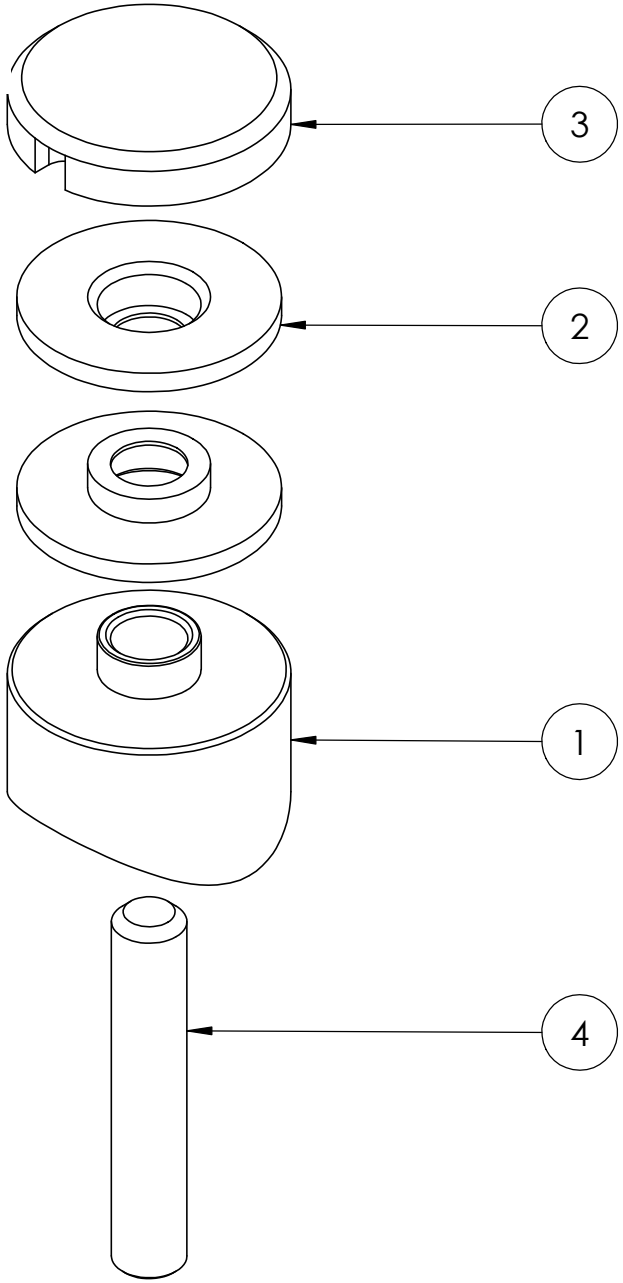
4	DIN913 M8x45	1